ՀԱՅԱՍՏԱՆԻ ՀԱՆՐԱՊԵՏՈՒԹՅԱՆ ԱՐՄԱՎԻՐԻ ՄԱՐԶԻ ԱՐՄԱՎԻՐ ՀԱՄԱՅՆՔԻ ԱՐՄԱՎԻՐ ՔԱՂԱՔԻ ՋԻՎԱՆԻ ՓՈՂՈՑԻ 5, 7, 9, 11, ՍԱՅԱԹ-ՆՈՎԱ ՓՈՂՈՑԻ 109, ՀԱՆՐԱՊԵՏՈՒԹՅԱՆ 12 և 20 ԲԱԶՄԱԲՆԱԿԱՐԱՆ ԲՆԱԿԵԼԻ ՇԵՆՔԵՐԻ ԲԱԿԱՅԻՆ ՏԱՐԱԾՔՆԵՐԻ ԽՄԵԼՈՒ ՋՐԱՄԱՏԱԿԱՐԱՐՄԱՆ ՆՈՐ ՀԱՄԱԿԱՐԳԻ ԿԱՌՈՒՑՄԱՆ ԱՇԽԱՏԱՆՔՆԵՐ

/ՊԱՅՄԱՆԱԳԻՐ N ԱՔ-ԳՀԾՁԲ-25/33-1 /

ԱՇԽԱՏԱՆՔԱՅԻՆ ՆԱԽԱԳԻԾ

ԳԻՐՔ 1

ԸՆԴՀԱՆՈՒՐ ԴՐՈՒՅԹՆԵՐ, ԱՇԽԱՏԱՆՔԱՅԻՆ ԳԾԱԳՐԵՐ,ԱՇԽԱՏԱՆՔԱՅԻՆ ԾԱՎԱԼՆԵՐ

«ՂԱԶԱՐՅԱՆ ՇԻՆ» ՍՊԸ ՏՆՕՐԵՆ Վ. ՂԱԶԱՐՅԱՆ

"GHAZARYAN SHIN" 08621867

ԵՐԵՎԱՆ-2025թ.

ԱՇԽԱՏԱՆՔԱՅԻՆ ՆԱԽԱԳԾԻ ԿԱԶՄԸ

ԳԻՐՔ 1	ԸՆԴՀԱՆՈՒՐ ԴՐՈՒՅԹՆԵՐ, ԱՇԽԱՏԱՆՔԱՅԻՆ ԳԾԱԳՐԵՐ, ԱՇԽԱՏԱՆՔԱՅԻՆ ԾԱՎԱԼՆԵՐ
ԳԻՐՔ 2	ԱՇԽԱՏԱՆՔՆԵՐԻ ԿԱԶՄԱԿԵՐՊՄԱՆ ՏԵԽՆԻԿԱԿԱՆ ՄԱՍՆԱԳՐԵՐ
ԳԻՐՔ 3	ՆԱԽԱՀԱՇԻՎՆԵՐ

ԲՈՎԱՆԴԱԿՈՒԹՅՈՒՆ

ԸՆԴՀԱՆՈՒՐ ԴՐՈՒՅԹՆԵՐ

1. Քաղաքաշինական փաստաթղթերի ինժեներական բաժինների մշակման լիցենզիա և ներդիրներ
2. Պայմանագիր № ԱՔ-ԳՀԾՁԲ-25/33-1-ի տեխնիկական բնութագիր-գնման ժամանակցույց
3. «Ղազարյան Շին» ՍՊԸ տնօրենի գրություն համայնքի ղեկավարին.
4. Արմավիր համայնքի ղեկավարի պատասխան գրություն «Ղազարյան Շին» ՍՊԸ-ին
5. Ինժեներաերկրաբանական եզրակացություն

ԸՆԴՀԱՆՈՒՐ ԲԱՑԱՏՐԱԳԻՐ

ԱՇԽԱՏԱՆՔԱՅԻՆ ԳԾԱԳՐԵՐ

ՀԱՅԱՍՏԱՆԻ ՀԱՆՐԱՊԵՏՈՒԹՅԱՆ ՔԱՂԱՔԱՇԻՆՈՒԹՅԱՆ ԿՈՄԻՏԵ

ԼԻՑԵՆԶԻԱ

ՔՊԼ 000277, 1-ին դաս

[illegible]

ԵՐԿՐՈՐԴ Է

2024-08-20, ՀԱՄԲԱՐՅԱՆ ՇԻՆ ՍՊԸ

ՀՀ, ԵՐԵՎԱՆ, ԱՐԱԲԿԻՐ, ... Փ., 6/1, 35

Գործողության ժամկետը՝ 20.08.2029թ.

[illegible]

1/2

ՀԱՅԱՍՏԱՆԻ ՀԱՆՐԱՊԵՏՈՒԹՅԱՆ ՔԱՂԱՔԱՇԻՆՈՒԹՅԱՆ ԿՈՄԻՏԵ

ԼԻՑԵՆԶԻԱՅԻ ՆԵՐԴԻՐ

ՔՊԼ 000277.08

ՀԱՄԲԱՐՅԱՆ ՇԻՆ ՍՊԸ

[illegible]

20.08.2024թ.

Գործողության ժամկետը՝ 20.08.2029թ.

[illegible]

[illegible]

2/2

[illegible]	[illegible]	[illegible]	[illegible]
[illegible]	[illegible]	[illegible]	2024-08-20

[illegible]

Հավելված N 1
«   » սեպտեմբերի 2025թ. կնքված
ԱՔ-ԳՀԾՁԲ-25/33-1 ծածկագրով պայմանագրի

ՏԵԽՆԻԿԱԿԱՆ ԲՆՈՒԹԱԳԻՐ - ԳՆՄԱՆ ԺԱՄԱՆԱԿԱՑՈՒՅՑ*

ՀՀ դրամ

		Ծառայությունների					
Հրավերով նախատեսված չափաբաժնի համարը	Գնումների պլանով նախատեսված միջանցիկ ծածկագիրը՝ ըստ ԳՄԱ դասակարգման (CPV)	Տեխնիկական բնութագիրը	Չափման միավորը	Ընդհանուր գինը /ՀՀ դրամ	Ընդհանուր քանակը	Մատուցման	
						հասցեն	Ժամկետը**
7	71241200/10	Լիցենզավորված կազմակերպության կողմից իրականացնել Հայաստանի Հանրապետության Արմավիրի մարզի Արմավիր համայնքի Արմավիր քաղաքի Ջիվանի փողոցի 5, 7, 9, 11, Սայաթ-Նովա փողոցի 109, Հանրապետության 12 և 20 բազմաբնակարան բնակելի շենքերի բակային տարածքների խմելու ջրամատակարարման նոր համակարգի կառուցման աշխատանքների համար անհրաժեշտ նախագծանախահաշվային փաստաթղթերի մշակման ծառայություններ: Արմավիր քաղաքի Ջիվանի փողոցի 5, 7, 9, 11, Սայաթ-Նովա փողոցի 109 և Հանրապետության փողոցի 12 և 20 բազմաբնակարան բնակելի շենքերի բակային տարածքների ջրամատակարարման ցանցը կառուցվել է 1970-2005 թվականներին՝ մետաղական խողովակներով, որոնք գտնվում են վթարային վիճակում, ինչի հետևանքով ջուրը չի հասնում սպառողներին բավարար քանակությամբ և որակով: Խողովակների անմխիթար վիճակի պատճառով կեղտաջրերը թափանցում են խողովակաշարեր: Նախատեսվում է ամբողջովին փոխել ջրամատակարարման ցանցը՝ տեղադրելով ընդհանուր 410 գծմ երկարությամբ խմելու ջրի պոլիէթիլենային բարձր ճնշման խողովակներ: Այդ թվում՝ իրականացնել բ/բ շենքերի մուտքային խողովակների տեղադրում՝ պոլիէթիլենային խողովակներով և փականներով, տեղադրել հակահրդեհային հիդրանտ և իրականացնել քանդված ասֆալտաշերտի վերականգնում: Կատարել նշված հատվածների ինժեներաերկրաբանական հետազոտություն, բոլոր շահագրգիռ կազմակերպությունների հետ համաձայնեցումներ: Նախատեսել շինարարության ընթացքի տեխնիկական, հեղինակային հսկողության և լաբորատոր փորձարկումների իրականացում: Նախագծային փաստաթղթերում ներկայացնել ինժեներական ենթակառուցվածքների (ջրամատակարարում, գազամատակարարում, էլեկտրամատակարարում, կապ) Մատակարար կազմակերպությունների կողմից տրամադրված տեխնիկական պայմանները: Նախագծային փաստաթղթերը մշակելիս անհրաժեշտ է ղեկավարվել, ինչպես նաև հղում կատարել՝ -ՀՀՇՆ 30-01-2023 «Քաղաքաշինություն. Քաղաքային և գյուղական բնակավայրերի հատակագծում և կառուցապատում» շինարարական նորմերին, -ՀՀՇՆ 20.04-2020 «Երկրաշարժադիմացկուն շինարարություն. Նախագծման նորմեր» շինարարական նորմերին, -ՀՀՇՆ 52-01-«Բետոնե և երկաթբետոնե կոնստրուկցիաներ» շինարարական նորմերին, -ՀՀՇՆ 40-01.02-«Ջրամատակարարում. Արտաքին ցանցեր և կառուցվածքներ» շինարարական նորմերին, -ՀՀՇՆ 40-01.03-2022 «Կոյուղի. Արտաքին ցանցեր և կառուցվածքներ» շինարարական նորմերին, -ՀՀՇՆ 30-02-2022 «Տարածքի բարեկարգում» շինարարական նորմերին, -ՀՀՇՆ 13-02-2022 «Անվտանգության տեխնիկան շինարարությունում» շինարարական նորմերին, -ՀՀ կառավարությանն առընթեր քաղաքաշինության պետական կոմիտեի նախագահի 11.09.2017թ N128-Ն հրամանին, -ՀՀ կառավարության 19.03.2015թ «ՀՀ կառուցապատման նպատակով թույլտվությունների և այլ փաստաթղթերի տրամադրման կարգը հաստատելու և ՀՀ կառավարության մի շարք որոշումներ ուժը կորցրած ճանաչելու մասին» N596-Ն որոշմանը: Նախագծային փաստաթղթերը մշակելիս անհրաժեշտ է զերծ մնալ ՀՀ տարածքում չգործող կամ ուժը կորցրած նորմատիվ փաստաթղթերի կիրառումից: Փաստաթղթերը պետք է կազմված լինեն գործող նորմերին և պատվիրատուի կողմից ներկայացված ճարտարապետահատակագծային առաջադրանքների և պահանջների համաձայն՝ ճարտարապետաշինարարական և նախահաշվային մասերից: Նախագծերը ներկայացնել 5 (հինգ) օրինակից տպագիր և 2 (երկու) օրինակից էլեկտրոնային կրիչով (PDF ֆորմատով): Ծավալաթերթ-նախահաշիվը ներկայացնել հայերեն և ռուսերեն լեզուներով: Նախագծում ներառել նաև կապալառու կազմակերպությունների՝ շինարարության համար անհրաժեշտ լիցենզիաների ցանկը:	Դրամ		1	ք. Արմավիր, Հանրապետության 32	Պայմանագրի ուժի մեջ մտնելուց հետո 30 օրացուցային օրվա ընթացքում

Նախագծային փաստաթղթերի մշակման ժամանակ նախագծողը՝

ա. շինարարական ծրագրի կատարման համար օգտագործվող նյութերի և (կամ) սարքերի ու սարքավորումների տեխնիկական բնութագրերը կազմում է օրենքի 13-րդ հոդվածի պահանջներին համապատասխան,

բ. ներկայացնում է կապալի օբյեկտի, դրա առանձին մասերի (կոնստրուկցիաների և այլն) և օգտագործվելիք նյութերի և (կամ) սարքերի ու սարքավորումների երաշխիքային ժամկետներին ներկայացվող նվազագույն պահանջները,

գ. ներկայացնում է աշխատանքների առանձին տեսակների կատարման օրացուցային ժամանակացույցը,

դ. պատվիրատուին նախագծային փաստաթղթերը ներկայացնում է հայերեն և ռուսերեն լեզուներով՝ թղթային և էլեկտրոնային տարբերակներով, համապատասխան կշիռներով

PM4F-3298-5510-EEE4

Փաստաթղթի վավերականությունն ստուգում ու էլեկտրոնային բնօրինակի ներբեռնումը հնարավոր է իրականացնել https://verify.e-gov.am կայքում

Ձև N 1-2

ՀԱՅԱՍՏԱՆԻ ՀԱՆՐԱՊԵՏՈՒԹՅՈՒՆ
ԱՐՄԱՎԻՐԻ ՄԱՐԶ
ԱՐՄԱՎԻՐ ՀԱՄԱՅՆՔ
ՆԱԽԱԳԾՄԱՆ ԹՈՒՅԼՏՎՈՒԹՅՈՒՆ
(ՃԱՐՏԱՐԱՊԵՏԱՀԱՏԱԿԱԳԾԱՅԻՆ ԱՌԱՋԱԴՐԱՆՔ)

N ՆԹ-10000-25 24.11.2025թ.

Օբյեկտ **Կառուցում, ՀՀ Արմավիրի մարզի արմավիր համայնքի Արմավիր քաղաքի Զիվանի փողոցի 5, 7, 9, 11, Սայաթ-Նովա փողոցի 109, Հանրապետության 12 և 20 բազմաբնակարան բնակելի շենքերի բակային տարածքների խմելու ջրամատակարարման նոր համակարգի կառուցում,**

(օբյեկտի անվանումը, կառուցում, վերակառուցում, ուժեղացում վերականգնում, գործառնական նշանակության փոփոխություն)

Կառուցապատման մակերես՝ 943 քմ

(համիռճ բնութագրումը, հզորությունը)

Նախագծման փուլերը՝ աշխատանքային նախագիծ, ռիսկայնության աստիճանը՝ III նախագծային փաստաթղթերի մշակման համար։

(ռիսկայնության աստիճանը (կատեգորիան) նախագծման փուլերը և այլն)

Գտնվելու վայրը **ՀՀ Արմավիրի մարզի արմավիր համայնքի Արմավիր քաղաքի Զիվանի փողոցի 5, 7, 9, 11, Սայաթ-Նովա փողոցի 109, Հանրապետության 12 և 20 բազմաբնակարան բնակելի շենքերի բակային տարածքներ,**

(մարզի, համայնքի, փողոցի անվանումները, շենքի համարը, հողամասի ծածկագիրը)

Կառուցապատող **«ՀԱՅԱՍՏԱՆԻ ՀԱՆՐԱՊԵՏՈՒԹՅԱՆ ԱՐՄԱՎԻՐԻ ՄԱՐԶԻ ԱՐՄԱՎԻՐԻ ՀԱՄԱՅՆՔԱՊԵՏԱՐԱՆԻ ԱՇԽԱՏԱԿԱԶՄ»**

(կազմակերպության անվանումը, գտնվելու վայրը, ֆիզիկական անձի անունը, ազգանունը, բնակության վայրը, հեռախոսահամարը, էլեկտրոնային հասցեն)

Առաջադրանքի տրամադրման հիմքը՝ **ԱՆՇԱՐԺ ԳՈՒՅՔԻ ՆԿԱՏՄԱՄԲ ԻՐԱՎՈՒՆՔՆԵՐԻ ՊԵՏԱԿԱՆ ԳՐԱՆՑՄԱՆ ՎԿԱՅԱԿԱՆ՝**

(կառուցապատման նպատակով ՀՀ օրենսդրությամբ սահմանված կարգով հողամասի տրամադրման, անշարժ գույքի փոփոխման իրավունքը հաստատող անհրաժեշտ փաստաթղթերը)

Առաջադրանքի գործողության ժամկետը **մինչև 24.05.2027թ.**

(N 1 հավելվածի 32-րդ կետին համապատասխան)

Ն Ա Խ Ա Գ Ծ Վ Ո Ղ   Հ Ո Ղ Ա Մ Ա Ս Ի   Բ Ն Ու Թ Ա Գ Ի Ր Ը
(աստղանիշով (*) նշված դրույթների գրաֆիկական արտացոլումը տրամադրվում է կից ներկայացվող ամփոփ սխեմայով՝ Մ 1:500)

1. Հողամասը գտնվում է — բնակավայրերի բնակելի օգտագործման

(հողամասի դիրքը քաղաքաշինական միջավայրում, դրա նպատակային և գործառնական նշանակությունը)

2. (*) Հողամասի չափսերը — -

(հողամասի սահմանները՝ կոորդինատային նշահարմամբ, մակերեսը(հա))

3. Հողամասի առկա վիճակը — -

(ռելիեֆի բնութագիրը, շենքերի (այդ թվում՝ քանդման ենթակա) առկայությունը, (օգտագործումը, նշանակությունը, հարկայնությունը, շինարարական նյութերը և այլն), կանաչապատումը, բարեկարգումը և այլն)

4. (*) Տրանսպորտային պայմանները — -

(ճանապարհների առկայությունը, երկաթուղային տրանսպորտի մոտեցումները և այլն)

5. (*) Ինժեներական ցանցեր և սարքավորումներ (ջրամատակարարման, կոյուղու, գազամատակարարման, տաք ջրի մատակարարման, էլեկտրամատակարարման, էլեկտրոնային հաղորդակցության համակարգեր)

-

(նախագծվող հողամասում կամ կից տարածքում անցնող ինժեներական ենթակառուցվածքները, այդ թվում՝ սերվիտուտները)

6. (*) Կից հողամասեր

դպրոց

(կից հողօգտագործումների անվանումը և դրանց սահմանները՝ համաձայն ներկայացված սխեմայի)

7. Բնության հատուկ պահպանվող և (կամ) պատմամշակութային հուշարձանների տարածքներ (պահպանական գոտիներ)

-

(հուշարձանի անվանումը)

8. (*) Հատակագծային սահմանափակումներ

-

(տեղանքում գործող արտադրական, պաշտպանվող օբյեկտների, ինժեներատրանսպորտային ենթակառուցվածքների և այլ օբյեկտների նկատմամբ սահմանափակումները, այդ թվում՝ սերվիտուտները)

Ն Ա Խ Ա Գ Ծ Ա Յ Ի Ն   Պ Ա Հ Ա Ն Ջ Ն Ե Ր Ը

(աստղանիշով (*) նշված դրույթների գրաֆիկական արտացոլումը տրամադրվում է կից ներկայացվող ամփոփ սխեմայով՝ Մ 1:500)

9. Ճարտարապետահատակագծային պահանջներ

Պոլիէթիլենային եռակցող խողովակների մոնտաժում խրամուղիներում (PE)Dn160x9.5 մմ, Pn=10մթն,L=415, (PE)Dn110x6.6 մմ, Pn=10մթն,L=53, (PE)Dn90x5.4 մմ, Pn=10մթն,L=35, (PE)Dn63x3.8 մմ, Pn=10մթն, L=283, կառուցապատման մակերեսը՝ 943 քմ

(ելնելով Հայաստանի Հանրապետության օրենսդրության և նորմատիվատեխնիկական փաստաթղթերի պահանջներից, առկա քաղաքաշինական ծրագրային փաստաթղթերի դրույթներից կամ դրանց բացակայության դեպքում՝ կազմակերպված (կազմվող) քաղաքաշինական միջավայրի պայմաններից, առաջարկություններ ճակատների ձևավորման, տանիքների, արտաքին դռների, պատուհանների համաձայնությունների և գունային լուծումների վերաբերյալ)

9.1.(*) օբյեկտի հեռավորությունը կարմիր գծից (մետր)

-

9.2.(*) հեռավորությունը հարևան հողակտորներից (օբյեկտներից) (մետր)

-

9.3.(*) թույլատրելի բարձրությունը (մետր)

-

սահմանային հարկայնության բարձրությունը գերազանցող շենքերի և շինությունների նախագծման դեպքում՝ ՀՀՇՆ II-6.02-2006 «Սեյսմակայուն շինարարություն. Նախագծման նորմեր» շինարարական նորմերով սահմանված պահանջների ապահովման (հատուկ հաշվարկային մեթոդներ, սեյսմակայունության բարձրացման միջոցառումներ և այլն)

9.4. կառուցապատման խտության գործակիցը (կառույցի, (կառույցների) ընդհանուր մակերեսի հարաբերությունը հողամասի մակերեսին)

-

9.5. կառուցապատման տոկոսը (կառուցապատվող (անջրանցիկ) տարածքի հարաբերությունը հողամասի տարածքին՝ տոկոսներով) (%)

-

9.6 կանաչապատման տոկոսը (կանաչապատ տարածքի հարաբերությունը հողամասի մակերեսին՝ տոկոսներով՝ (%))

-

9.7 այլ պահանջներ

-

10. Հողամասում գտնվող շենքերի ու շինությունների քանդման կամ տեղափոխման (ապամոնտաժման) պայմանները և աշխատանքների հերթականությունը

-

11. Ստորգետնյա, կիսանկուղի և առաջին հարկերի տարածքների օգտագործման պայմանները

-

12. (*) Ինժեներական ցանցեր և սարքավորումներ

-

12.1 (*) ջրամատակարարում կոյուղի, տաք ջրի մատակարարում

-

(համաձայն մատակարարող կազմակերպության տեխնիկական պայմանների)

12.2 (*) Էլեկտրամատակարարում

-

(համաձայն մատակարարող կազմակերպության տեխնիկական պայմանների)

12.3. (*) գազամատակարարում

-

(համաձայն մատակարարող կազմակերպության տեխնիկական պայմանների)

12.4. (*) Էլեկտրոնային հաղորդակցություն մալուխատար կոյուղու (ներառյալ դիտահորը) տեղադիրքը

-

(համաձայն N 1 հավելվածի 57-րդ կետի 2-րդ ենթակետով սահմանված ելակետային տվյալների)

12.5. թույլ հոսանքներ

-

12.6. աղբահանություն

-

13. Տարածքի ինժեներական նախապատրաստում

-

(ռելիեֆի կազմակերպման, ջրահեռացման, ինժեներական պաշտպանության միջոցառումները)

14. Բարեկարգում

--

(լանդշաֆտային պլանավորման վերաբերյալ պահանջները, կանաչապատում, ճարտարապետական փոքր ձևեր, ցանկապատում, զովացող և այլն)

15. Շինարարական նյութեր

պոլիէթիլենային եռակցվող խողովակ ,փական, ասֆալտբետոն,երկաթբետոնե դիտահոր

(շինարարական նյութերի օգտագործման առաջարկությունները տանիքների, ճակատների լուծումների, արտաքին դռների, պատուհանների վերաբերյալ)

16. Պաշտպանական կառույցներ

-

(արտակարգ իրավիճակներում մարդկանց և օբյեկտների պաշտպանության միջոցառումները)

17. Հակահրդեհային պահանջներներ

-

(հակահրդեհային անվտանգության ապահովման միջոցառումները)

18. Հաշմանդամների և բնակչության սակավաշարժ խմբերի պաշտպանության միջոցառումներ

-

19. Շրջակա միջավայրի պահպանում

այո

(շրջակա միջավայրը վտանգավոր ազդեցություններից բացառելու միջոցառումները)

20. Շինարարության կազմակերպում

այո

(առաջարկություններ շինարարության հետ կապված անբարենպաստ ազդեցության բացառման, քաղաքային տնտեսության և տրանսպորտի անխափան աշխատանքի ապահովման վերաբերյալ)

21. Առաջադրանքի գործողության ժամկետը և նախագծի մշակման փուլերը

մինչև 24.05.2027թ., նախագծման փուլերը՝ աշխատանքային նախագիծ.

(նշվում են առաջադրանքի գործողության ժամկետը և նախագծի մշակման փուլերը)

Լ Ր Ա Ց Ո Ւ Ց Ի Չ   Պ Ա Յ Մ Ա Ն Ն Ե Ր Ը

22. Նախագծային փաստաթղթերի փորձաքննությանը ներկայացվող պահանջներ

Պարզ փորձաքննություն հարկավոր է

(Հայաստանի Հանրապետության օրենսդրությամբ սահմանված փորձաքննության տեսակը կամ նախագծողի երաշխավորագիրը՝ հղում կատարելով համապատասխան իրավական ակտին)

23. Միջանկյալ համաձայնեցում

քաղաքաշինության բաժնի հետ

(իրավասու մարմնի կամ Հայաստանի Հանրապետության օրենսդրությամբ նախատեսված դեպքերում շահագրգիռ մարմինների հետ էսքիզային նախագծի նախնական համաձայնեցում, նշվում է նաև առաջադրանքի փոփոխման հնարավորությունը՝ N 1 հավելվածի 87-րդ կետով նախատեսված դեպքում)

24. Հասարակական քննարկումներ

(Հայաստանի Հանրապետության օրենսդրությամբ սահմանված դեպքում և կարգով)

25. Համաձայնեցումների կամ Մասնագիտական եզրակացությունների ստացում — համայնքապետի հետ

(Նշվում են տվյալ օբյեկտի համաձայնեցման ենթակա սահմանված պահանջները՝ հուշարձանների ու քաղաքային պահպանության և այլ ժառանգված մասերի հետ, ինչպես նաև N 1 հավելվածի 56-րդ կետում սահմանված դեպքերում՝ ինժեներական ենթակառուցվածքի սեփականատիրոջ (օգտագործողի) հետ)

26. Փոստային բաժանորդային պահարանների տեղադրում

(Նշվում են տվյալ օբյեկտի համաձայնեցման ենթակա սահմանված պահանջները՝ հուշարձանների ու քաղաքային պահպանության և այլ ժառանգված մասերի հետ, ինչպես նաև N 1 հավելվածի 56-րդ կետում սահմանված դեպքերում՝ ինժեներական ենթակառուցվածքի սեփականատիրոջ (օգտագործողի) հետ)

27. Քաղաքաշինական կանոնադրությամբ ամրագրված լրացուցիչ պայմաններ

28. Այլ պայմաններ

ՀԱՅԱՍՏԱՆԻ ՀԱՆՐԱՊԵՏՈՒԹՅԱՆ ԱՐՄԱՎԻՐ ՀԱՄԱՅՆՔԻ ՂԵԿԱՎԱՐ՝ ՎԱՐՇԱՄ ՍԱՐԳՍՅԱՆ

(ստորագրությունը, անունը, ազգանունը)

24.11.2025
ՀԱՎԱՍՏՎԱԾ Է
ԷԼԵԿՏՐՈՆԱՅԻՆ
ՍՏՈՐԱԳՐՈՒԹՅԱՄԲ

Ք.Երևան,Մամիկոնյանց 6/1,բն.35 էլ.փոստ՝ghazaryanshin@yandex.ru ☎ Հեռ (+37498) 17-08-88

Ելից ՂՇԳ-15/10/25 15 հոկտեմբերի 2025թ.

ՀՀ Արմավիրի մարզի Արմավիր
համայնքի ղեկավար՝
պարոն Վ.Սարգսյանին

Հարգելի պարոն Սարգսյան՝

ՀՀ Արմավիրի մարզի Արմավիրի համայնքապետարանի և «Ղազարյան Շին» ՍՊԸ-ի միջև սույն թ-ի սեպտեմբերի 25-ին կնքված N ԱՔ-ԳՀԾՁԲ-25/33-1 ծածկագրով պայմանագրի շրջանակներում մեր ընկերության կողմից մշակվում է Արմավիր քաղաքի մի շարք բակային հատվածների ջրամատակարարման բակային ցանցերի վերակառուցման աշխատանքային նախագիծ:

Շինարարական մրցույթային փաստաթղթերի մշակման և աշխատանքային ծավալների գնահատման համար խնդրում եմ հայտնել շինարարական աշխատանքների ընթացքում գոյացող ավելցուկային գրունտների և շինարարական աղբի վայրի միջին հեռավորությունները Արմավիր քաղաքից:

Կանխավ շնորհակալ եմ:

Հարգանքով՝«ՂԱԶԱՐՅԱՆ ՇԻՆ» ՍՊԸ տնօրեն Վ.Ղազարյան

ՀԱՅԱՍՏԱՆԻ ՀԱՆՐԱՊԵՏՈՒԹՅԱՆ ԱՐՄԱՎԻՐԻ ՄԱՐԶԻ
ԱՐՄԱՎԻՐ ՀԱՄԱՅՆՔԻ ՂԵԿԱՎԱՐ

ՀՀ, Արմավիրի մարզի Արմավիր համայնք
ՀՀ ք.Արմավիր ,Հանրապետության փ. 32, Հեռ. (0237) 2-36-54,
Էլ. փոստ՝ armavirmunicipality@gmail.com

N 3644
16 հոկտեմբեր 2025թ.

«ՂԱԶԱՐՅԱՆ ՇԻՆ» ՍՊԸ
ՏՆՕՐԵՆ
ՎԱԼԵՐԻԿ ՂԱԶԱՐՅԱՆԻՆ

Հարգելի Վ. Ղազարյան

Տեղեկացվում է Ձեզ, որ Արմավիր համայնքի Արմավիր քաղաքի Հանրապետության փողոցի 27, Մյասնիկյան փողոցի 31 և Չարենցի փողոցի 33 բազմաբնակարան բնակելի շենքերի բակային տարածքների խմելու ջրամատակարարման նոր համակարգի կառուցման աշխատանքների ժամանակ առաջացած շինարարական աղբը և գրունտը անհրաժեշտ է տեղափոխել քաղաքային աղբավայր, որը գտնվում է վերը նշված փողոցից միջինը 3 կմ հեռավորության վրա:

Արմավիր համայնքի Արմավիր քաղաքի Մաշտոցի փողոցի 1 և 3, Երևանյան փողոցի 42 բազմաբնակարան բնակելի շենքերի բակային տարածքների խմելու ջրամատակարարման նոր համակարգի կառուցման աշխատանքների ժամանակ առաջացած շինարարական աղբը և գրունտը անհրաժեշտ է տեղափոխել քաղաքային աղբավայր, որը գտնվում է վերը նշված փողոցից միջինը 4 կմ հեռավորության վրա:

Արմավիր համայնքի Արմավիր քաղաքի Բաղրամյան փողոցի 1, 3, 5, 5/1 բազմաբնակարան բնակելի շենքերի բակային տարածքների խմելու ջրամատակարարման նոր համակարգի աշխատանքների ժամանակ առաջացած շինարարական աղբը և գրունտը անհրաժեշտ է տեղափոխել քաղաքային աղբավայր, որը գտնվում է վերը նշված փողոցից միջինը 4 կմ հեռավորության վրա:

Արմավիր համայնքի Արմավիր քաղաքի Հերացի փողոցի 8, 8/1, 10, 12 բազմաբնակարան բնակելի շենքերի բակային տարածքի խմելու ջրամատակարարման նոր համակարգի աշխատանքների ժամանակ առաջացած շինարարական աղբը և գրունտը անհրաժեշտ է տեղափոխել քաղաքային աղբավայր, որը գտնվում է վերը նշված փողոցից միջինը 4 կմ հեռավորության վրա:

Արմավիր համայնքի Արմավիր քաղաքի Չարենցի փողոցի 24, Սայաթ-Նովա փողոցի 23, Հանրապետության փողոցի 31 և 33 բազմաբնակարան բնակելի շենքերի բակային տարածքի խմելու ջրամատակարարման նոր համակարգի աշխատանքների ժամանակ առաջացած

շինարարական աղբը և գրունտը անհրաժեշտ է տեղափոխել քաղաքային աղբավայր, որը գտնվում է վերը նշված փողոցից միջինը 3 կմ հեռավորության վրա:

Արմավիր համայնքի Արմավիր քաղաքի Ջիվանի փողոցի 5, 7, 9, 11, Սայաթ-Նովա փողոցի 109, Հանրապետության 12 և 20 բազմաբնակարան բնակելի շենքերի բակային տարածքի խմելու ջրամատակարարման նոր համակարգի աշխատանքների ժամանակ առաջացած շինարարական աղբը և գրունտը անհրաժեշտ է տեղափոխել քաղաքային աղբավայր, որը գտնվում է վերը նշված փողոցից միջինը 3 կմ հեռավորության վրա:

Արմավիր համայնքի Արմավիր քաղաքի Արարատյան փողոցի 1, 3, 5, 1/1, Սահմանապահների փողոցի 45, 46, 47, Շահումյան փողոցի 15 և 39 բազմաբնակարան բնակելի շենքերի բակային տարածքի խմելու ջրամատակարարման նոր համակարգի աշխատանքների ժամանակ առաջացած շինարարական աղբը և գրունտը անհրաժեշտ է տեղափոխել քաղաքային աղբավայր, որը գտնվում է վերը նշված փողոցից միջինը 5 կմ հեռավորության վրա:

Արմավիր համայնքի Արմավիր քաղաքի Սահմանապահների փողոցի 6Ա բազմաբնակարան բնակելի շենքի բակային տարածքի խմելու ջրամատակարարման նոր համակարգի աշխատանքների ժամանակ առաջացած շինարարական աղբը և գրունտը անհրաժեշտ է տեղափոխել քաղաքային աղբավայր, որը գտնվում է վերը նշված փողոցից միջինը 5 կմ հեռավորության վրա:

Արմավիր համայնքի Արմավիր քաղաքի 5-րդ փողոցի 1-ին բնակելի շենքի բակային տարածքի խմելու ջրամատակարարման նոր համակարգի աշխատանքների ժամանակ առաջացած շինարարական աղբը և գրունտը անհրաժեշտ է տեղափոխել քաղաքային աղբավայր, որը գտնվում է վերը նշված փողոցից միջինը 6 կմ հեռավորության վրա:

X

Signed by: SARGSYAN VARSHAM 2201890013
VERIFIED: OSCP 16/10/2025 12:10:02 GMT

ՀԱՄԱՅՆՔԻ ՂԵԿԱՎԱՐ **Վ. ՍԱՐԳՍՅԱՆ**

Կատ.՝ Համայնքի ղեկավարի տեղակալի օգնական
Ռ. Մելքոնյան
+37495449922

Էլ.փոստ՝H2O-2024@yandex..ru

☎ Հեռ (+374) 44-47-72-22

ԵԶՐԱԿԱՑՈՒԹՅՈՒՆ

1.Հետազոտվող տեղամասը գտնվում է ՀՀ Արմավիրի մարզի Արմավիր համայնքի Արմավիր քաղաքի Ջիվանի փողոցի 5, 7, 9, 11, Սայաթ-Նովա փողոցի 109, Հանրապետության 12 և 20 բազմաբնակարան բնակելի շենքերի բակային տարածքներում:

2.Շրջանն ունի ցուրտ ձմեռով և շոգ ամառով, չոր, խիստ ցամաքային կլիմա:

Օդի բացարձակ առավելագույն ջերմաստիճանը կազմում է 410C:

Օդի բացարձակ նվազագույն ջերմաստիճանը կազմում է -310C:

Տարեկան մթնոլորտային տեղումների քանակը հասնում է 251մմ, գերակշռում են

1.1մ/վրկ արագության արևմտյան և արևելյան ուղղության քամիներ,20 տարվա ընթացքում մեկ անգամ հնարավոր են 28մ/վրկ ուժգնության քամիներ:

Ձյան ծածկոցի հաստությունը հասնում է 42 սմ, ճնշումը՝ 50 կգու/մ2:

Հողի սառչելու առավելագույն խորությունը կազմում է 70 սմ:

3. Գեոմորֆոլոգիական տեսակետից տեղամասը տեղադրված է Արարատյան լճա-կուտակումային հարթավայրի սահմաններում, նրա հյուսիսային, հյուսիս-արևմտյան եզրամասում: Ռելեֆը հիմնականում հարթ է: Տեղամասը կառուցապատված է:

Մակերեսի նիշերը տատանվում են 885.0 - 855.0 մետրի սահմաններում:

4. Հիդրոերկրաբանական տեսակետից տեղամասում ստորգետնյա ջրերը կապված են Չորրորդականի հասակի լճա-ալյուվիալ առաջացումների համախմբերի հետ, պատկա-նում են ծակոտկենա-դատարկությունների ջրերի տարատեսակներին, որոնք համաձայն ֆոնդային նյութերի տվյալների տեղադրված են 3.0 մետրից խորը:

5. Ստորև տրվում է բակային ջրագծերի անցման գոտիների ինժեներա-երկրաբանական պայմանները՝

Շերտ N1 Փողոցների ասֆալտապատ ծածկ խճաքարա-խճավազային նախապատրաստական շերտով: Շերտի ընդհանուր հզորությունը 0.15-0.2մ է, որից ասֆալտի հաստությունը 5-8սմ է, իսկ մնացածը բաժին է ընկնում նախապատրաստական շերտին:

Շերտ N2 Հրաբխածին տարբեր ապարների մանրախճա-խճավազային նստվածքներ 30-35% դարչնա-շագանակագույն ավազակավի լցանյութով:
Շերտի հզորությունը 0.2-0.5մ և ավելի
Ծավալային կշիռը 1.70-1.80 գ/սմ^3
Ներքին շփման անկյունը 20-22^0
Թույլատրելի լարումը մինչև 1.5 կգ/սմ^2

Սեյսմիկ կարգը II
Մշակման խումբը 13/14 - IV կարգ

Շերտ N3 Հրաբխածին տարբեր ապարների թեթևակի գնդավորված և կարբոնատային սալ կեղևով պատված խճաքար-խճավազային նստվածքներ 15-20% խառնավազա-կավավազային լրացումով:
Շերտի հզորությունը 0.5-0.85մ և ավելի(տարածված է բաշխից ցանցի 60-70% վրա)
Ծավալային կշիռը 1.95-2.05գ/սմ^3
Ներքին շփման անկյունը 24-26^0
Թույլատրելի լարումը մինչև 2.5 կգ/սմ^2
Սեյսմիկ կարգը I
Մշակման խումբը 12/13 - V կարգ

Շերտ N4 Հրաբխածին տարբեր ապարների թեթևակի գնդավորված խոշորաբեկոր-խճավազային նստվածքներ 15-20% ավազա- խճավազային լրացումով:
Շերտի հզորությունը 0.85-2.5մ և ավելի
Ծավակային կշիռը 2.25-2.05գ/սմ^3
Ներքին շփման անկյունը 28-30^0
Թույլատրելի լարումը մինչև 3.5կգ/սմ^2
Սեյսմիկ կարգը I
Շինարարական մշակման խումբը ծավալային կշռի և հատիկաչափական կազմի առումով առավել մոտ է 10^{ի}/9^{ե} VI կարգ

6. Ջրատարի գծուղու անցման գոտին հիմնականում ունի բարենպաստ ինժեներա-երկրաբանական պայմաններ:

7. Համաձայն ՀՀՇՆ 20.04-2020 շրջանը և տեղամասը մտնում են III (երրորդ) սեյսմիկ գոտու մեջ: Տեղամասի գրունտային պայմանների գործակիցը (K0), ըստ թիվ 4 աղյուսակի կկազմի 1.1: Տեղամասի հաշվարկային սեյսմիկությունը սպասվող առավելագույն արագացման գործակցի(g) արտահայտմամբ կկազմի՝

$$A_{max} = 0.40g \times 1.1 = 0.44g$$

8. Միաժամանակ նշում ենք, որ սույն եզրակացությունը կազմվել է ֆոնդային և տարածքի տեղազննման նյութերի հիման վրա, ուստի փաստացի գոյություն ունեցող երկրաբանա-լիթոլոգիական կտրվածքի և սույն եզրակացության-տեղեկանքի մեջ տրված նկարագրության միջև հնարավոր են որոշ անհամապատասխանություններ, որոնք կճշտվեն շինարարական փոսորակը և խրամուղիները փորելուց հետո ինժեներ-երկրաբանի կողմից դրանց զննման ակտը կազմելու ժամանակ:

ՀԱՇՕ ՍՊԸ տնօրեն՝ Ֆ.Ղարիբյան

ՀԱՅԱՍՏԱՆԻ ՀԱՆՐԱՊԵՏՈՒԹՅԱՆ ԱՐՄԱՎԻՐԻ ՄԱՐԶԻ ԱՐՄԱՎԻՐ ՀԱՄԱՅՆՔԻ ԱՐՄԱՎԻՐ ՔԱՂԱՔԻ ՋԻՎԱՆԻ ՓՈՂՈՑԻ 5, 7, 9, 11, ՍԱՅԱԹ-ՆՈՎԱ ՓՈՂՈՑԻ 109, ՀԱՆՐԱՊԵՏՈՒԹՅԱՆ 12 և 20 ԲԱԶՄԱԲՆԱԿԱՐԱՆ ԲՆԱԿԵԼԻ ՇԵՆՔԵՐԻ ԲԱԿԱՅԻՆ ՏԱՐԱԾՔՆԵՐԻ ԽՄԵԼՈՒ ՋՐԱՄԱՏԱԿԱՐԱՐՄԱՆ ՆՈՐ ՀԱՄԱԿԱՐԳԻ ԿԱՌՈՒՑՄԱՆ ԱՇԽԱՏԱՆՔՆԵՐ

ՀՀ Արմավիրի մարզի Արմավիրի համայնքապետարանի պատվերով և **N ԱՔ-ԳՀԾՁԲ-25/33-1** պայմանագրի շրջանակներում, «Ղազարյան Շին» ՍՊԸ-ի կողմից մշակվել է Արմավիր քաղաքի մի շարք բազմաբնակարան բնակելի շենքերի բակային տարածքների խմելու ջրամատակարարման նոր համակարգի կառուցման,վերակառուցման աշխատանքային նախագիծ:

Աշխատանքային նախագծի մշակման հիմք են հանդիսացել պայմանագրին կից տեխնիկական բնութագիրը:
Սույն աշխատանքային նախագծի հիմնական նպատակն է ՀՀ-ում գործող նորմերին և պահանջներին համապատասխան սպառողներին անհրաժեշտ որակով և քանակով ջրամատակարարման ապահովումը,ջրամատակարարման շարունակականության բարելավումը,տեխնիկական և կոմերցիոն հոսակորուստների նվազեցումը,շահագործման ծախսերի կրճատումը,ինչպես նաև պահանջվող շուրջօրյա ջրամատակարարման ապահովումը:
Աշխատանքային նախագծի սույն փաթեթը ներառում է աշխատանքային 3 գրքեր՝
Գիրք 1 Ընդհանուր դրույթներ և աշխատանքային գծագրեր
Գիրք 2 Աշխատանքների կազմակերպման տեխնիկական մասնագրեր
Գիրք 3 Նախահաշիվներ
Աշխատանքային նախագծով նախատեսված են.

1. Ջիվանի փողոցի 5, 7, 9, 11, Սայաթ-Նովա փողոցի 109, Հանրապետության 12 և 20 բազմաբնակարան բնակելի շենքերի բակային ջրամատակարարման ցանցի փոխարինում պոլիէթիլենե Dn160-Dn63մմ տրամագծի և L=786մ ընդհանուր երկարությամբ խողովակներով,թվով 18 մուտքագծերի վերակառուցում,6 փականային հորերի և 1 հրշեջ հիդրանտի հորի կառուցում.

Ամփոփելով վերոնշյալ բացատրագիրը,նշեմ, որ աշխատանքային նախագծում կիրառվել են այնպիսի նյութեր և սարքավորումներ,որոնք առկա են հայկական շուկայում:Օգտագործված նյութերն են պոլիէթիլենե և պողպատե խողովակներ,պոլիէթիլենե և պողպատե ձևավոր մասեր,եռաբաշխիչներ,արմունկներ,խամութային անցումներ,անցումներ և այլն,հավաքովի երկաթբետոնե կլոր հորեր և այլն:
Մշակված աշխատանքային նախագծի ամբողջական իրականացման դեպքում կբարելավվի Արմավիր բնակավայրի բակային ջրամատակարարման բաշխիչ ցանցի վիճակը,կնվազեն տեխնիկական և կոմերցիոն հոսակորուստները,հավասարաչափ կտեղաբաշխվի անհրաժեշտ ջրաքանակը և ժամային գրաֆիկը կհասցվի 24 ժամ:

Նախագծի գլխավոր ճարտարագետ Ա.Ղազարյան

«ՂԱԶԱՐՅԱՆ ՇԻՆ» "KAZARYAN SHIN" "GHAZARYAN SHIN" 08621867

ԱՇԽԱՏԱՆՔԱՅԻՆ ԳԾԱԳՐԵՐԻ ԱՆՎԱՆԱՑԱՆԿ

Թերթ N	Թերթի անվանումը
1	Ընդհանուր տվյալներ
2	Տեղադիրքային հատակագիծ Մ 1:7000
3	Շինմոնտաժային աշխատանքների կանխատեսվող ժամանակացույց, պահանջվող մեքենա-մեխանիզմների և անձնակազմի աղյուսակ
4	Տիգրանի փող.ի 5, 7, 9, 11, Սայաթ-Նովա փող. 109, Հանրապետության 12 և 20 բազմաբ. բնակելի շենք. բակ. տարածքներ, Մ 1:7000
5	Տիգրանի փող.ի 5, 7, 9, 11, Սայաթ-Նովա փող. 109, Հանրապետության 12 և 20 բազմաբ. բնակելի շենք. բակ. տարածքներ, Մ 1:7000
6	Փականային հորերի տեխնոլոգիական լուծումներ, մասնագիր
7	Խրամուղիների քանդման տիպային լայնական կտրվածքներ
8	Հրշեջ հիդրանտ հորերի տեխնոլոգիական լուծումներ, մասնագիր
9	Բազմաբնակարանային շենքի բակային ջրագծերի անցման ուղիների և մուտքերում միացման հանգույցների տիպայային սխեմա, հանգույցներ, կտրվածքներ
10	Եր/բ հավաքովի կլոր հորի շինարարական լուծումներ D=1.0մ, H=1.5մ
11	Եր/բ հավաքովի կլոր հորի շինարարական լուծումներ D=1.5մ, H=1.5մ

ՎԿԱՅԱԿՈՉՎՈՂ ՓԱՍՏԱԹՂԹԵՐ

N	ՆՇԱՆԱԿՈՒՄԸ	ԱՆՎԱՆՈՒՄԸ
1	ՀՀՇՆ 30-01-2023	2023 «Քաղաքաշինություն. Քաղաքային և գյուղական բնակավայրերի հատակագծում և կառուցապատում»
2	ՀՀՇՆ 20.04-2020	«Երկրաշարժադիմացկուն շինարարություն. Նախագծման նորմեր»
3	ՀՀՇՆ 52-01	«Բետոնե և երկաթբետոնե կոնստրուկցիաներ»
4	ՀՀՇՆ 40-01.02	«Ջրամատակարարում. արտաքին ցանցեր եվ կառուցվածքներ»
5	ՀՀՇՆ 40-01.03-2022	«Կոյուղի. Արտաքին ցանցեր և կառուցվածքներ»
6	ՀՀՇՆ 30-02-2022	«Տարածքի բարեկարգում»
7	ՀՀՇՆ 13-02-2022	«Անվտանգության տեխնիկան շինարարությունում»
8	ՀՀ առողջապահության նախարարի հրաման, 20/12.2002, n876	«Խմելու ջուր: ջրամատակարարման կենտրոնացված համակարգերի ջրի որակին ներկայացվող հիգիենիկ պահանջներ: որակի հսկողություն» ն 2-III-ա 2-1 սանիտարական նորմերը եվ կանոնները հաստատելու մասին

Փոփոխություն	Ամիս/ամսաթիվ	Պատվիրատու - Արմավիրի ...	Պայմանագիր N ԱՋ-...-1
	ԵՐԵՎԱՆ 2025թ.	Նախագծանախահաշվային փաստաթղթերի մշակման ծառայություններ	
ՆԳԾ	Վ. Ղազարյան	Արմավիրի ... Տիգրանի փողոցի 5, 7, 9, 11, Սայաթ-Նովա փողոցի 109, Հանրապետության 12 և 20 բազմաբնակարան բնակելի շենքերի ...	Աշխատանքային նախագիծ
Նախագծեց	Ա. Միքայելյան		ՋԱՑ
Ստուգեց	Վ. Ղազարյան	Ընդհանուր տվյալներ	Թերթ 1 / Թերթեր 11

«ՂԱԶԱՐՅԱՆ ՇԻՆ» "КАЗАРЯН ШИН" "GHAZARYAN SHIN" 08621867

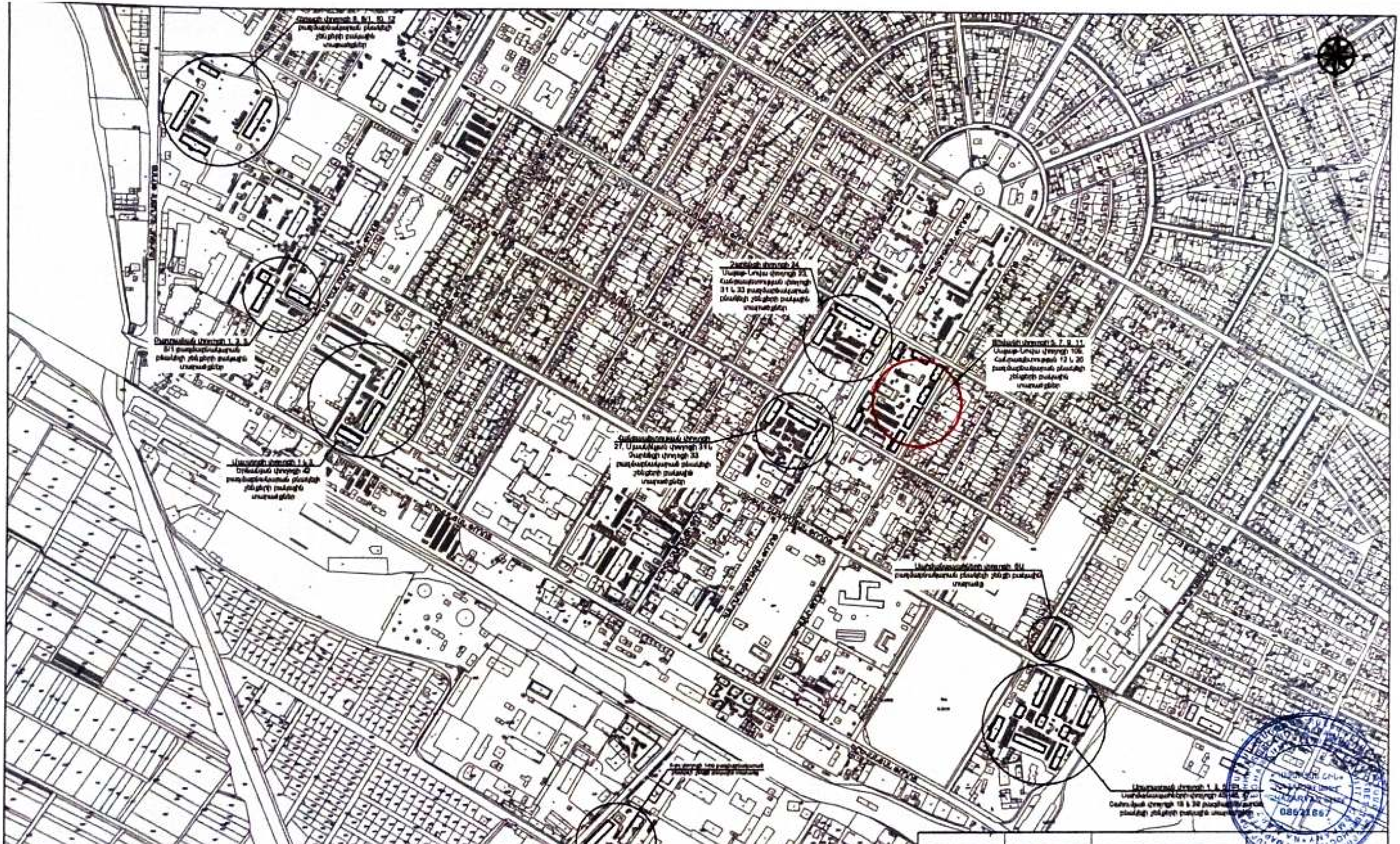

Փոփոխություն	Ա/հ/ամսաթիվ	Դիտողություն	Թերթ	Թերթեր

ԵՐԵՎԱՆ 2025թ.

Պատվիրատու - Արմավիրի համայնքապետարան
Պայմանագիր N ԱՄ-ԳՀԾՁԲ-25/33-1

Նախագծանախահաշվային փաստաթղթերի մշակման ծառայություններ

ՆԳՁ	Վ. Ղազարյան	
Նախագծեց	Ա. Միքայելյան	
Ստուգեց	Վ. Ղազարյան	

Աշխատանքային նախագիծ

ՏԱՏ

Տեղադրության հատակագիծ Մ 1:7000

Թերթ	Թերթեր
2	11

ԱՇԽԱՏԱՆՔԱՅԻՆ ԾԱՎԱԼՆԵՐ ԱՄՓՈՓ ԱՂՅՈՒՍԱԿ

N	ԱՆՎԱՆՈՒՄԸ	ՉԱՓՄԱՆ ՄԻԱՎՈՐ	ՇԻՆՄՈՆՏԱԺԱՅԻՆ ԱՇԽԱՏԱՆՔՆԵՐԻ ԿԱՏԱՐՄԱՆ ԺԱՄԱՆԱԿԱՑՈՒՅՑ
			ՏԵՐՅԱՆԻ ՓՈՂ. 5, 7, 9, 11, ՍԱՅԱԹ-ՆՈՎԱ ՊՈՂ. 109, ՀԱՆՐԱՊԵՏՈՒԹՅԱՆ 12 և 20
1	ՆԱԽԱՊԱՏՐԱՍՏԱԿԱՆ ԱՇԽԱՏԱՆՔՆԵՐ	ՕՐ	10
2	ՀՈՂԱՅԻՆ ԱՇԽԱՏԱՆՔՆԵՐ	ՕՐ	30
3	ԱՎԱԶԻ ՆԱԽԱՇԵՐՏԻ ՏԵՂԱԴՐՄԱՆ ԱՇԽԱՏԱՆՔՆԵՐ	ՕՐ	5
4	ԽՈՂՈՎԱԿԱՇԱՐԵՐԻ ՄՈՆՏԱԺՄԱՆ ԱՇԽԱՏԱՆՔՆԵՐ	ՕՐ	[illegible]
5	ԽՈՂՈՎԱԿԱՇԱՐԵՐԻ ՓՈՐՁԱՐԿՄԱՆ ԱՇԽԱՏԱՆՔՆԵՐ	ՕՐ	5
6	ԱՎԱԶԻ ՊԱՇՏՊԱՆԻՉ ՇԵՐՏԻ ՏԵՂԱԴՐՄԱՆ ԱՇԽԱՏԱՆՔՆԵՐ	ՕՐ	[illegible]
7	ԵՏԼՑՔԻ ԻՐԱԿԱՆԱՑՄԱՆ ԵՎ ՏՈՓՄԱՆ ԱՇԽԱՏԱՆՔՆԵՐ	ՕՐ	10
8	ԱՎԵԼՆՈՐԴ ԳՐՈՒՆՏԻ ՏԵՂԱՓՈԽՄԱՆ ԱՇԽԱՏԱՆՔՆԵՐ	ՕՐ	5
9	ՓԱԿԱՆԱՅԻՆ ԵՎ ՀՐՇԵՋ ՀՈՂ. ՀՈՐԵՐԻ ԿԱՌՈՒՑ. ԱՇԽԱՏԱՆՔՆԵՐ	ՕՐ	30
10	ԱՍՖԱԼՏԱՊԱՏՄԱՆ ԵՎ ԲԱՐԵԿԱՐԳՄԱՆ ԱՇԽԱՏԱՆՔՆԵՐ	ՕՐ	[illegible]
11	ԹԵՐՈՒԹՅՈՒՆՆԵՐԻ ՎԵՐԱՑՄԱՆ ԱՇԽԱՏԱՆՔՆԵՐ	ՕՐ	[illegible]
	ԸՆԴԱՄԵՆԸ	ՕՐ	170

№	ԱՇԽԱՏԱՆՔԻ ԱՆՎԱՆՈՒՄԸ	ՄԵՔԵՆԱ ՄԵԽԱՆԻԶՄՆԵՐԻ ԵՎ ՍԱՐՔԱՎՈՐՈՒՄՆԵՐԻ ՏԵՍԱԿԸ՝ ՄԵԿ ԲՐԻԳԱԴԻ ՀԱՄԱՐ	ՄԵՔԵՆԱ ՄԵԽԱՆԻԶՄՆԵՐԻ ԵՎ ՍԱՐՔ. ՔԱՆԱԿԸ՝ ՄԵԿ ԲՐԻԳԱԴԻ ՀԱՄԱՐ	ՇԻՆՀՐԱՊԱՐԱԿՈՒՄ ՊԱՀԱՆՋՎՈՂ ԱՆՁՆԱԿԱԶՄԻ ՏԵՍԱԿԸ՝ ՄԵԿ ԲՐԻԳԱԴԻ ՀԱՄԱՐ	ՇԻՆՀՐԱՊԱՐԱԿՈՒՄ ՊԱՀԱՆՋՎՈՂ ԱՆՁՆԱԿԱԶՄԻ ՏԵՍԱԿԸ՝ ՄԵԿ ԲՐԻԳԱԴԻ ՀԱՄԱՐ
1	ՇԻՆ ՀՐԱՊԱՐԱԿԻ ՆԱԽԱՊԱՏՐԱՍՏՈՒՄ	ՆՇԱՀԱՐՄԱՆ, ՏԵՂԱԿԱՊՄԱՆ ԵՎ ՉԱՓԱԳՐՄԱՆ ԳՈՐԾԻՔՆԵՐ	1	ԻՆԺԵՆԵՐ-ՇԻՆԱՐԱՐ	1
2	ԱՍՖԱԼՏԲԵՏՈՆԵ ԾԱԾԿՈՒՅԹԻ ԿՏՐՈՒՄ	ՄՂՈՑ	1	ԲԱՆՎՈՐ	1
3	ՀՈՂԱՅԻՆ ԱՇԽԱՏԱՆՔՆԵՐԻ ԻՐԱԿԱՆԱՑՈՒՄ	ԷՔՍԿԱՎԱՏՈՐ ՀԱԿԱԴԱՐՁ ԵՎ ՈՒՂԻՂ ՇԵՐԵՓՈՎ	1	ԲԱՆՎՈՐ	3
4	ԱՎԱԶԻ ՆԱԽԱՊԱՏՐԱՍՏԱԿԱՆ ՇԵՐՏԻ ԻՐԱԿԱՆԱՑՈՒՄ	ԷՔՍԿԱՎԱՏՈՐ ՀԱԿԱԴԱՐՁ ԵՎ ՈՒՂԻՂ ՇԵՐԵՓՈՎ, ԲԵՌՆԱՏԱՐ ՄԵՔԵՆԱ	1	ԲԱՆՎՈՐ	3
5	ԽՈՂՈՎԱԿԱՇԱՐԻ ՄՈՆՏԱԺՈՒՄ	ԱՎՏՈԿՌՈՒՆԿ	1	ԽՈՂՈՎԱԿԱՇԱՐ ՄՈՆՏԱԺՈՂ ՄԱՍՆԱԳԵՏ	2
6	ՋՐԱՄԱՏԱԿԱՐԱՐՄԱՆ ՀՈՐԵՐԻ ՄՈՆՏԱԺՈՒՄ	ԱՎՏՈԿՌՈՒՆԿ	1	ԲԵՏՈՆԱԳՈՐԾ	2
7	ՀԱՄԱԿԱՐԳԻ ՓՈՐՁԱՐԿՈՒՄ	ՋՐԱՏԱՐ ՄԵՔԵՆԱ	1	ԽՈՂՈՎԱԿԱՇԱՐ ՄՈՆՏԱԺՈՂ ՄԱՍՆԱԳԵՏ	1
8	ԱՎԱԶԻ ՊԱՇՏՊԱՆԻՉ ՇԵՐՏԻ ԵՎ ԵՏԼՑՔԻ ԻՐԱԿԱՆԱՑՈՒՄ, ՏՈՓԱՆՈՒՄ	ԷՔՍԿԱՎԱՏՈՐ ՀԱԿԱԴԱՐՁ ԵՎ ՈՒՂԻՂ ՇԵՐԵՓՈՎ, ԲԱՆՎՈՐ	1	ԲԱՆՎՈՐ	3
9	ԱՍՖԱԼՏԲԵՏՈՆԵ ԾԱԾԿՈՒՅԹԻ ԻՐԱԿԱՆԱՑՈՒՄ	ԳԼԱՆ	1	ԳԼԱՆԱՎԱՐ, ԲԱՆՎՈՐ	3
10	ՈՒՂԵԳԾԻ ԵՎ ԿԻՑ ՏԵՂԱՄԱՍԵՐԻ ՄԱՔՐՈՒՄ, ԲԱՐԵԿԱՐԳՈՒՄ	ՋՐՑԱՆ ՄԵՔԵՆԱ ԵՎ ՁԵՌՔԻ ՄԱՔՐՄԱՆ ԳՈՐԾԻՔՆԵՐ	1	ԲԱՆՎՈՐ	3

«ՂԱԶԱՐՅԱՆ ՇԻՆ» «КАЗАРЯН ШИН» "GHAZARYAN SHIN" 08621867

Փոփոխություն	Ամսաթիվ	Դիտողություն	Թերթ	Ստուգեց
ԵՐԵՎԱՆ 2025թ.		Պատվիրատու՝ [illegible] համայնքապետարան. Պայմանագիր N ԱԲ-ԳՀԾՁԲ-25/33-1		
		Նախագծանախահաշվային փաստաթղթերի մշակման ծառայություններ		
ԳԻՃ	Վ. Ղազարյան	[illegible]	Աշխատանքային նախագիծ	
Նախագծեց	Ա. Միքայելյան	Շինմոնտաժային աշխատանքների կանխատեսվող ժամանակացույց, պահանջվող մեքենա-մեխանիզմների և անձնակազմի աղյուսակ	ՋԱՑ	
Ստուգեց	Վ. Ղազարյան		Թերթ: 3	Թերթեր: 11

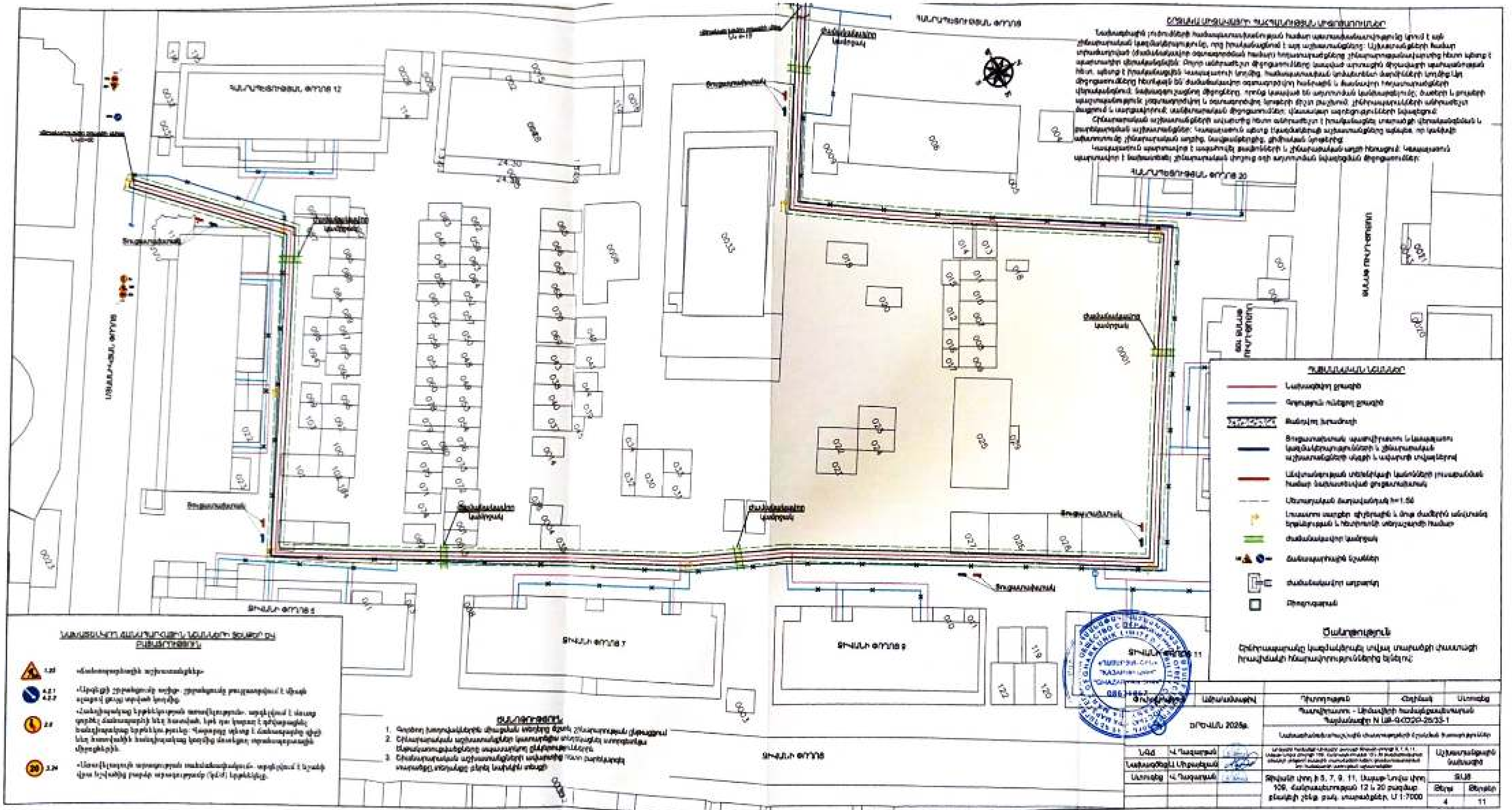

Ծանոթություն
Թերթ
Թերթեր
4
11

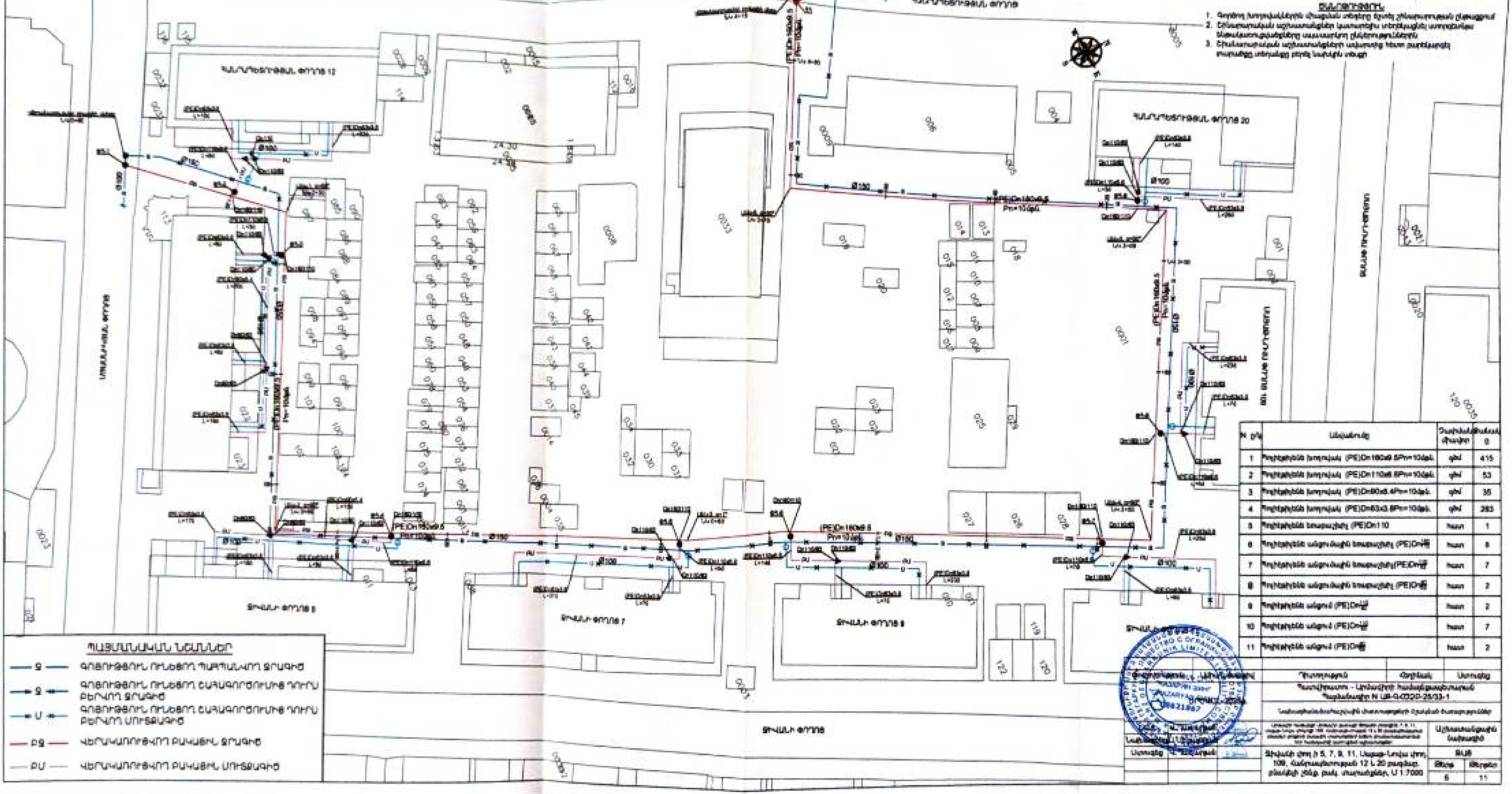

ԾԱՆՈԹՈՒԹՅՈՒՆ

1. Գոյություն ունեցող խողովակների միացման տեղերը ճշտել շինարարության ընթացքում
2. [illegible]
3. [illegible]

№ ը/կ	Անվանումը	Չափման միավոր	Քանակ
1	Պոլիէթիլենե խողովակ (PE)Dn160x9.5Pn=10մթն.	գծմ	415
2	Պոլիէթիլենե խողովակ (PE)Dn110x6.6Pn=10մթն.	գծմ	53
3	Պոլիէթիլենե խողովակ (PE)Dn90x5.4Pn=10մթն.	գծմ	35
4	Պոլիէթիլենե խողովակ (PE)Dn63x3.8Pn=10մթն.	գծմ	283
5	Պոլիէթիլենե եռաբաշխիչ (PE)Dn110	հատ	1
6	Պոլիէթիլենե անցումային եռաբաշխիչ (PE)Dn [illegible]	հատ	8
7	Պոլիէթիլենե անցումային եռաբաշխիչ (PE)Dn [illegible]	հատ	7
8	Պոլիէթիլենե անցումային եռաբաշխիչ (PE)Dn [illegible]	հատ	2
9	Պոլիէթիլենե անցում (PE)Dn [illegible]	հատ	2
10	Պոլիէթիլենե անցում (PE)Dn [illegible]	հատ	7
11	Պոլիէթիլենե անցում (PE)Dn [illegible]	հատ	2

Պատվիրատու	Փուլ	Ստորագրություն	Ամսաթիվ
Պատվիրատու - [illegible] Պայմանագիր N ԱԲ-Գ-ՀՀ20-25/33-1			

Տիգրանի փող. 5, 7, 9, 11, ... փող. 109, ... 12 և 20 բակեր, ... Մ 1:1000

Թերթ	Թերթեր
6	11

ՊԱՅՄԱՆԱԿԱՆ ՆՇԱՆՆԵՐ

- Ջ — ԳՈՅՈՒԹՅՈՒՆ ՈՒՆԵՑՈՂ ՊԱՀՊԱՆՎՈՂ ՋՐԱԳԻԾ
- Ջ — ԳՈՅՈՒԹՅՈՒՆ ՈՒՆԵՑՈՂ ՇԱՀԱԳՈՐԾՈՒՄԻՑ ԴՈՒՐՍ ԲԵՐՎՈՂ ՋՐԱԳԻԾ
- Մ — ԳՈՅՈՒԹՅՈՒՆ ՈՒՆԵՑՈՂ ՇԱՀԱԳՈՐԾՈՒՄԻՑ ԴՈՒՐՍ ԲԵՐՎՈՂ ՄՈՒՏՔԱԳԻԾ
- ԲՋ — ՎԵՐԱԿԱՌՈՒՑՎՈՂ ԲԱԿԱՅԻՆ ՋՐԱԳԻԾ
- ԲՄ — ՎԵՐԱԿԱՌՈՒՑՎՈՂ ԲԱԿԱՅԻՆ ՄՈՒՏՔԱԳԻԾ

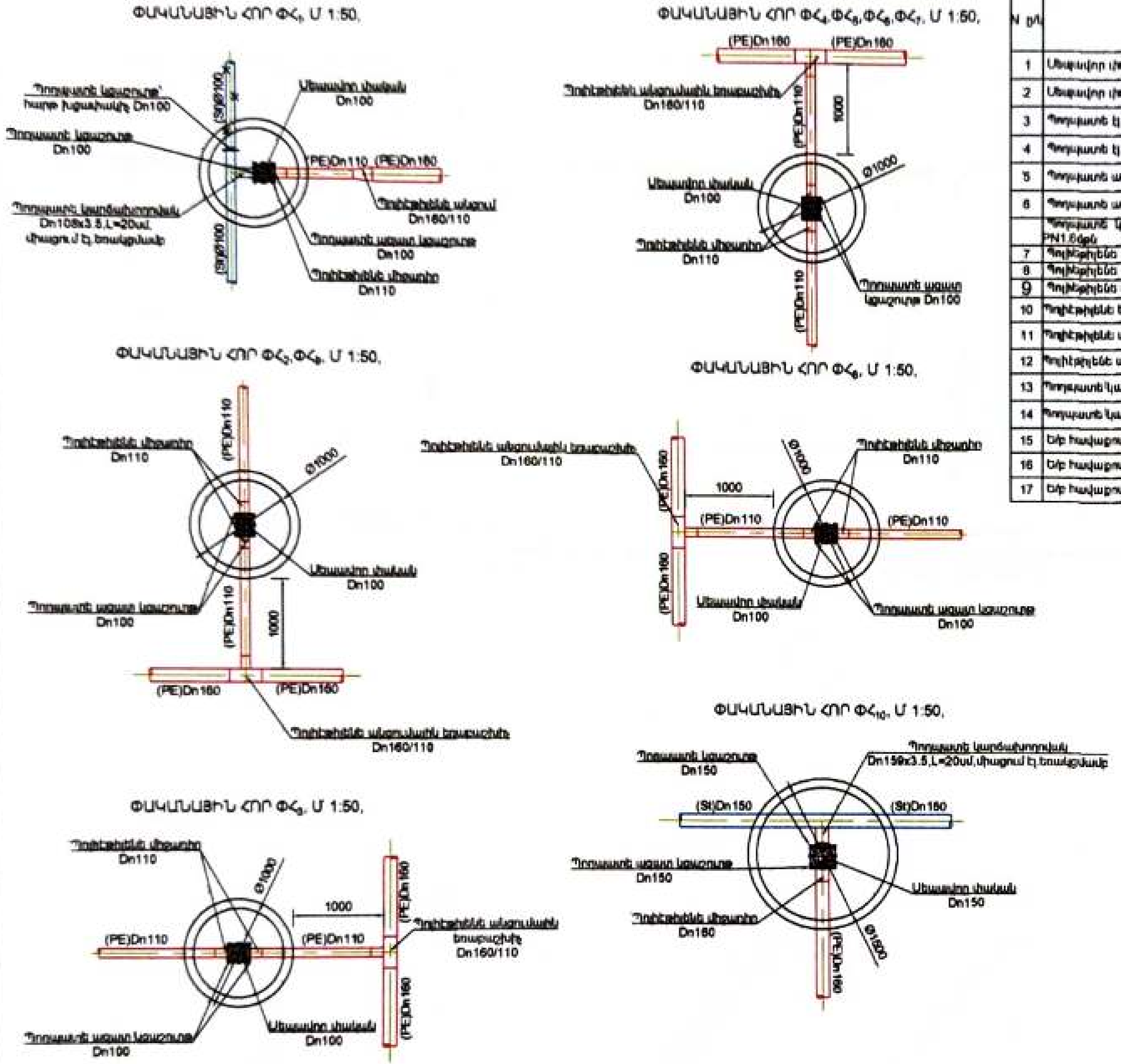

N ը/կ	Անվանումը	Չափման միավորը	Քանակը										
			ՓՀ$_{1}$	ՓՀ$_{2}$	ՓՀ$_{3}$	ՓՀ$_{4}$	ՓՀ$_{5}$	ՓՀ$_{6}$	ՓՀ$_{7}$	ՓՀ$_{8}$	ՓՀ$_{9}$	ՓՀ$_{10}$	Ընդամենը
1	Սեպավոր փական DN150, PN1.6մպա	հատ	-	-	-	-	-	-	-	-	-	1	1
2	Սեպավոր փական DN100, PN1.6մպա	հատ	1	1	1	1	1	1	1	1	1	-	9
3	Պողպատե էլ. եռակցվող կցաշուրթ DN150, PN1.6մպա	հատ	-	-	-	-	-	-	-	-	-	1	1
4	Պողպատե էլ. եռակցվող կցաշուրթ DN100, PN1.6մպա	հատ	1	-	-	-	-	-	-	-	-	-	-
5	Պողպատե ազատ կցաշուրթ DN150, PN1.6մպա	հատ	-	-	-	-	-	-	-	-	-	1	1
6	Պողպատե ազատ կցաշուրթ DN100, PN1.6մպա	հատ	1	2	2	2	2	2	2	2	2	-	17
	Պողպատե կցաշուրթ հարթ խցափակիչ DN100, PN1.6մպա	հատ	1		-				-	-	-		1
7	Պոլիէթիլենե միջադիր DN160	հատ	-	-	-	-	-	-	-	-	-	1	1
8	Պոլիէթիլենե միջադիր DN110	հատ	1	2	2	2	2	2	2	2	2	-	17
9	Պոլիէթիլենե արմունկ DN110	հատ	-	-	-	-	-	-	-	-	-	-	1
10	Պոլիէթիլենե եռաբաշխիչ Dn160	հատ	-	-	-	-	-	-	-	-	-	-	1
11	Պոլիէթիլենե անցումային եռաբաշխիչ Dn160/110	հատ	-	1	1	1	1	1	1	1	1	-	8
12	Պոլիէթիլենե անցում Dn160/110	հատ	1	-	-	-	-	-	-	-	-	-	1
13	Պողպատե կարճախողովակ Dn159x3.5,L=20սմ	հատ	-	-	-	-	-	-	-	-	-	1	1
14	Պողպատե կարճախողովակDn108x3.5,L=20սմ	հատ	1	-	-	-	-	-	-	-	-	-	1
15	Ե/բ հավաքովի կլոր հոր D=2.0մ, H=1.5մ	հատ	-	-	-	-	-	-	-	-	-	-	-
16	Ե/բ հավաքովի կլոր հոր D=1.5մ, H=1.5մ	հատ	-	-	-	-	-	-	-	-	-	1	1
17	Ե/բ հավաքովի կլոր հոր D=1.0մ, H=1.5մ	հատ	1	1	1	1	1	1	1	1	1	-	9

Փոփոխություն	Անփ/ամսաթիվ	Որոշում	Քանակ	Ստուգեց	
ԵՐԵՎԱՆ 2025թ.		[illegible] ԿՈԴ ԳՀՏԾՊ-25/33-1			
		[illegible]			
ՆԳՃ	Վ. Ղազարյան	[illegible]		Աշխատանքային նախագիծ	
Նախագծեց	Ա. Միքայելյան				
Ստուգեց	Վ. Ղազարյան	Փականային հորերի տեխնոլոգիական լուծումներ, մասնագիր		ՏԱՏ	
				Թերթ	Թերթեր
				6	11

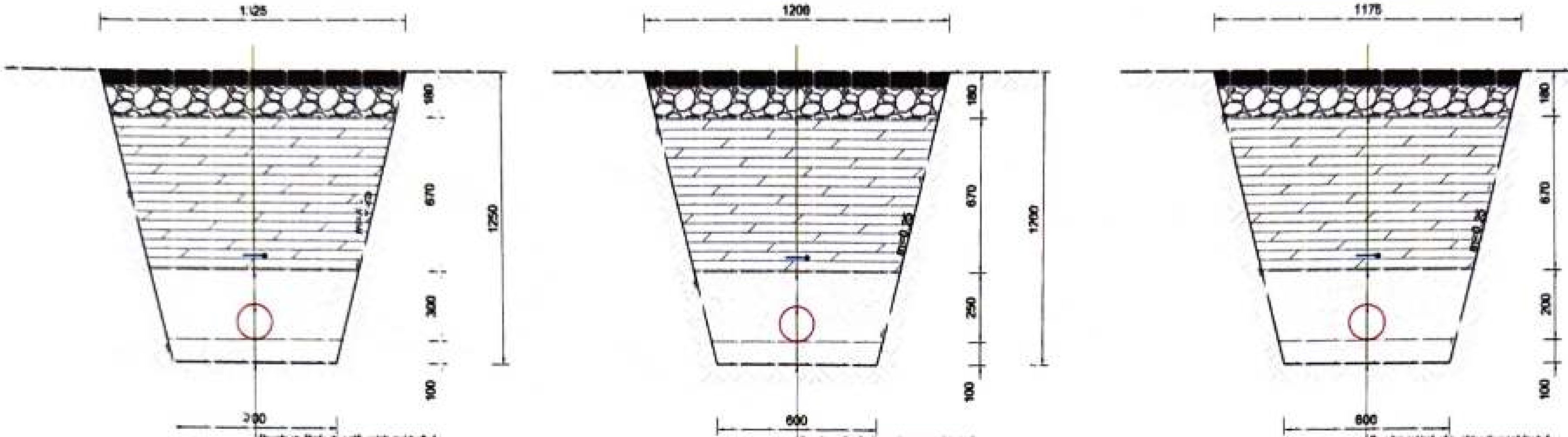

2025թ			
			Աշխատանքային նախագիծ
			Թերթ 7 / Թերթեր 11

GHAZARYAN SHN
08621867

ՀԱՏԱԿԱԳԻԾ Մ 1:25

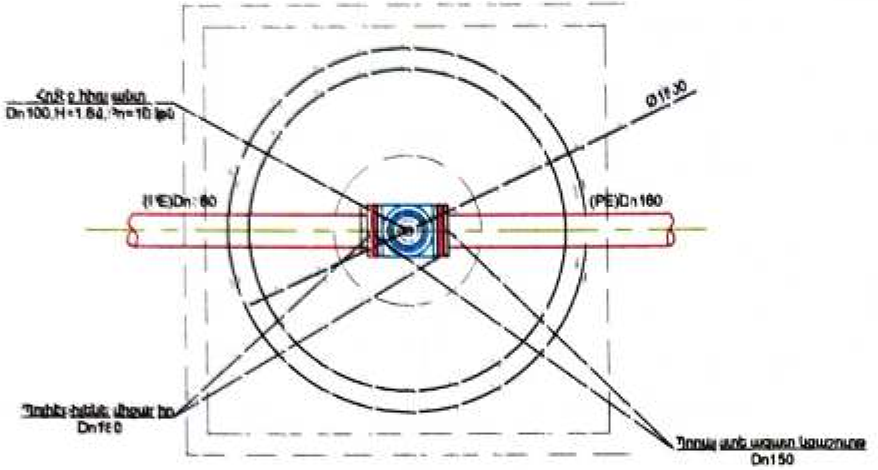

ՀՐՇԵՋ ՀԻԴՐԱՆՏԻ ՀՈՐԵՐԻ ՄԱՍՆԱԳԻՐ

N	Անվանումը	Չափման միավորը	Քանակը Տիգրանի Մեծ փող.ի 5, 7, 9, 11, Սայաթ-Նովա փող. 109, Հանրապետության 12 և 20
1	Հրշեջ հիդրանտ Dn100, H=1.5մ, Pn=10բար	հատ	1
2	Պոլիէթիլենե միջադիր Dn 160	հատ	1
3	Պողպատե ապառ կցաշուրթ Dn150	հատ	1
4	Կցաշուրթով արմունկ սարքիր Dn150/100	հատ	1
16	Ե/բ հավաքովի կլոր հոր D=1.5մ, H=1.5մ	հատ	1

ԿՏՐՎԱԾՔ 1-1 Մ 1:25

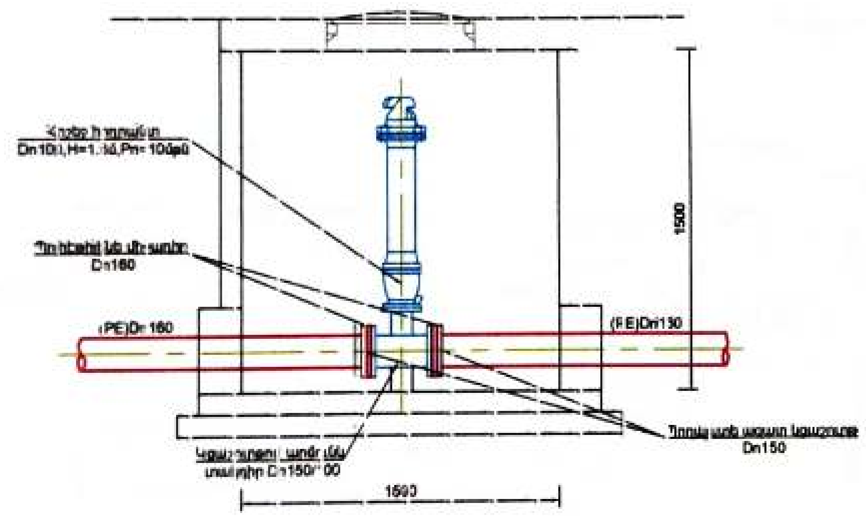

Փոփոխություն	Ձևափոխում	Պատվիրատու	Հոդված	Մասշտաբ
ԵՐԵՎԱՆ 2025թ.		Պատվիրատու ... Պայմանագիր N ... -1		
		Նախագծանախահաշվային փաստաթղթերի մշակման ծառայություններ		
ՆԳԻ	Վ. Ղազարյան			Աշխատանքային նախագիծ
Նախագծող	Լ. Միքայելյան			ՋՄՑ
Ստուգող	Վ. Ղազարյան	Հրշեջ հիդրանտի հորերի տեխնոլոգիական լուծումներ, մասնագիր	Թերթ 8	Թերթեր 11

«ՂԱԶԱՐՅԱՆ ՇԻՆ»
"KAZARYAN SHIN"
"GHAZARYAN SHIN"
08621862

ԲԱԶՄԱԲՆԱԿԱՐԱՆ ՇԵՆՔԻ ԲԱԿԱՅԻՆ ՋՐԱԳԾԵՐԻ ԱՆՑՄԱՆ ՈՒՂԻՆԵՐԻ ԵՎ ՄՈՒՏՔԵՐՈՒՄ ՄԻԱՑՄԱՆ ՀԱՆԳՈՒՅՑՆԵՐԻ ՏԻՊԱՅԻՆ ՍԽԵՄԱ

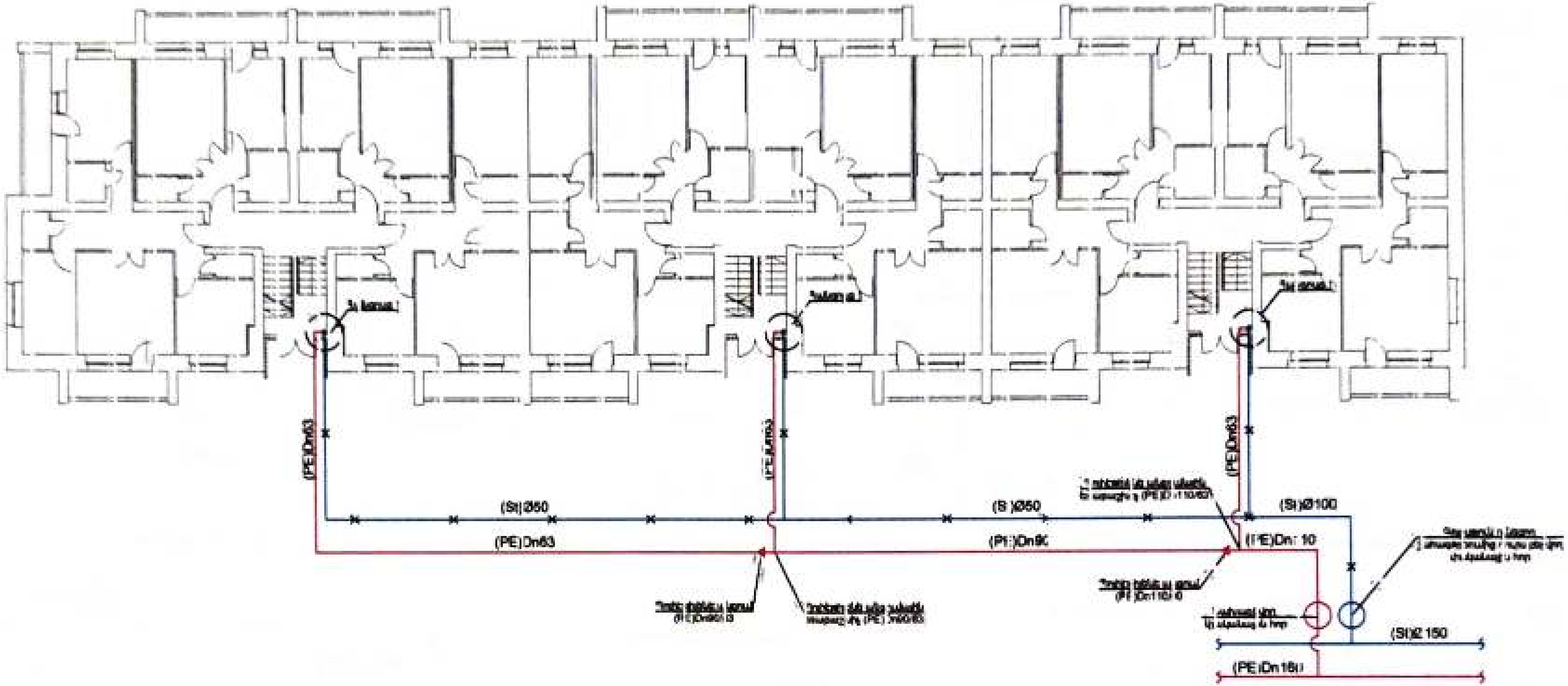

ՀԱՆԳՈՒՅՑ 1

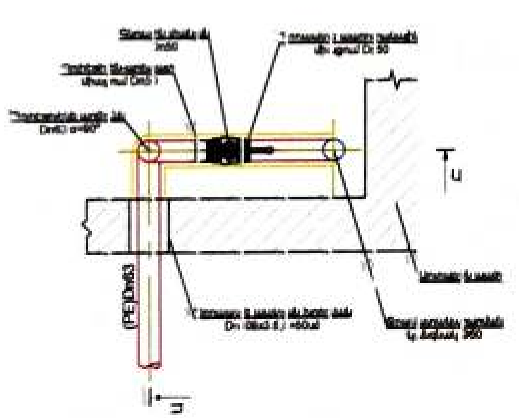

ԿՏՐՎԱԾՔ Ա-Ա

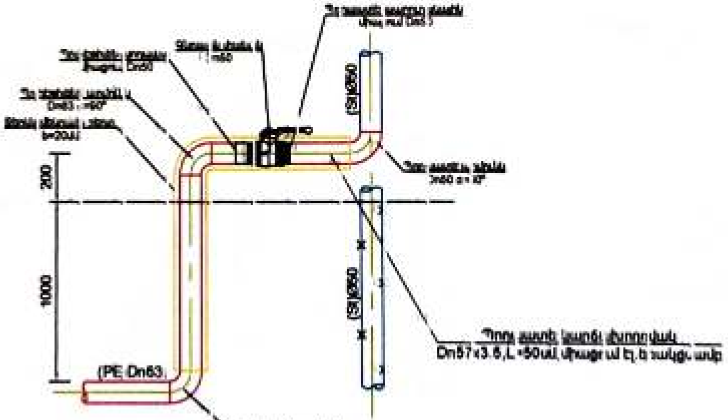

ՄՈՒՏՔԵՐՈՒՄ ՄԻԱՑՄԱՆ ՀԱՆԳՈՒՅՑՆԵՐՈՒՄ ՕԳՏԱԳՈՐԾՎՈՂ ՆՅՈՒԹԵՐԻ ԱՄՓՈՓԱԳԻՐ

N	Անվանումը	Չափման միավոր	Քանակը
1	Գնդ. ցին. փական Dn50, PN1.6 Մպա	հատ	15
2	Պոլիէթիլեն-պողպ. անց. միացում Dn50	հատ	15
3	Պողպ. խառն. պարտ. բուկլ. ցին. փ. ագույն Dn50	հատ	15
4	Պոլիէթիլենե անկյուն D63 α=90°	հատ	30
5	Պողպ. խառն. անկյուն Dn50 α=90°	հատ	15
6	Պողպ. խառն. պաշտպ. խողովակ Dn57x3.5, L=50մմ	հատ	15
7	Ջերմամեկուսիչ ափի 2 շերտ, b=20մմ	մ	22.5

Փոփոխ. ուղղում	Ստորագր. ամսաթիվ	Ընդհանուր
ԵՐԵՎԱՆ 2025թ.		Պայմանագիր N ...
ՆԳՁ	Գլխավոր մասնագետ	
Նախագծող	Գլխավոր մասնագետ	
Ստուգեց	Գլխավոր մասնագետ	

Բազմաբնակարան շենքի բակային ջրագծերի անցման ուղիների և մուտքերում միացման հանգույցների տիպային սխեմա, հանգույցներ, կտրվածքներ

Աշխատանքային նախագիծ	
ՋՄ	
Թերթ	Թերթեր
9	11

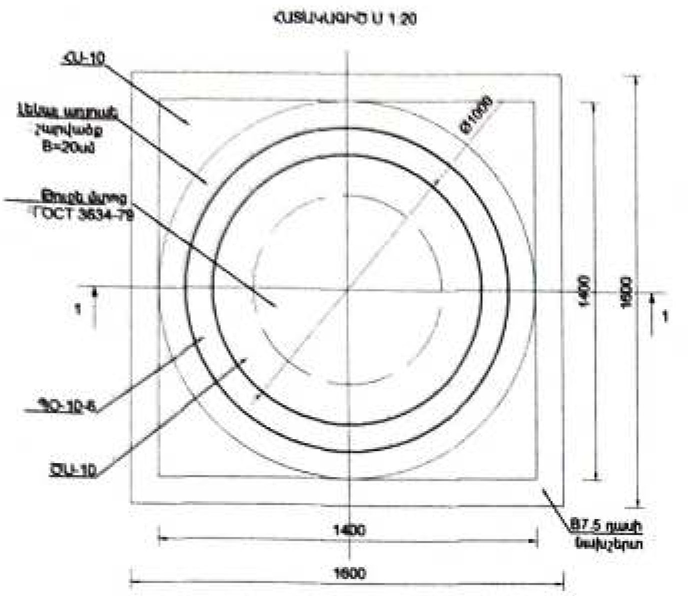

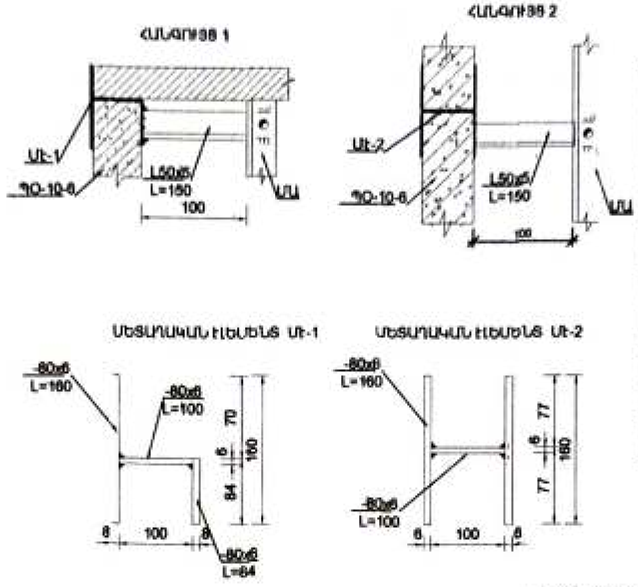

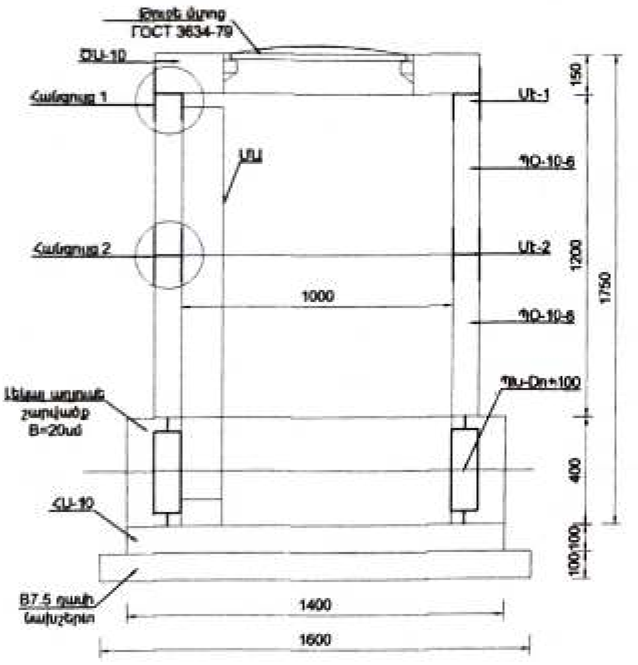

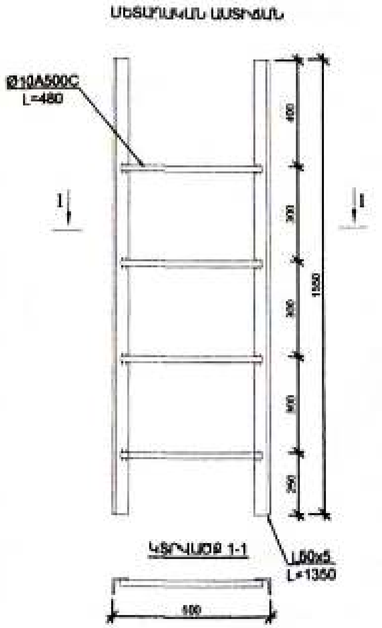

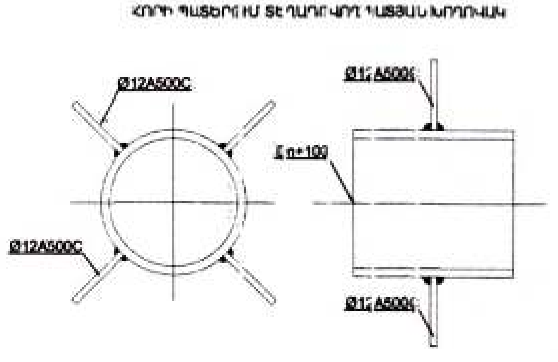

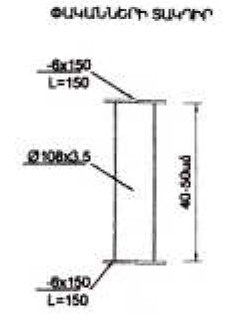

ՀԱՎԱՔՈՎԻ Ե/Բ ՀՈՐԻ ՆՅՈՒԹԱԾԱԽՍԻ ՍԱՀՄԱՆԱԳԻՐ

№	ՆՅՈՒԹԻ ՏԵՍԱԿԸ	Չ/Մ	ՔԱՆԱԿԸ	ԾԱՆՈԹՈՒԹՅՈՒՆ
1	37.5 դասի նախապես պատրաստված շերտ	մ³	0.26	h=10սմ
2	Հիմքի սալ ՀՍ-10	հատ	1	h=10սմ
3	Խեցե աղյուսե շարվածք	մ³	0.35	h=40սմ
4	Պատի օղակ ՊՕ-10-6	հատ	2	h=60սմ
5	Ծածկի սալ ԾՍ-10	հատ	1	h=15սմ
6	Թուջե մուտք	հատ	1	ГОСТ 3634-79
7	Մետաղական սանդուղք	հատ	1	h=155սմ
8	Մետաղական էլեմենտ Մէ-1	հատ	3	4.8կգ
9	Մետաղական էլեմենտ Մէ-2	հատ	3	3.9կգ
10	Պատյան խողովակ ըստ տեխնոլոգիական գծագրերի			
11	Փականի տակդիր ըստ տեխնոլոգիական գծագրերի			

ԾԱՆՈԹՈՒԹՅՈՒՆ

1. Պատի օղակները և ծածկի սալը տեղադրվում են թարմ պատրաստված ցեմենտավազային շաղախի վրա:
2. Հորի բարձրությունը կարելի է փոփոխել պատի օղակի համապատասխան չափի կտրումով կամ հավելյալ աղյուսե շարվածքով 1150 մմ-ից միաձույլ բետոնե պատի իրականացումով:

Փոփոխություն	Ամսաթիվ	Պատվիրատու	Փուլ	Մասշտաբ
ԵՐԵՎԱՆ 2025թ.		Պատվիրատու - Արմավիրի ... Պայմանագիր N ...		
		Նախագծանախահաշվային փաստաթղթերի մշակման ծառայություններ		
ՆԱԾ	Վ. Ղազարյան	Արմավիրի ...	Աշխատանքային նախագիծ	
Նախագծեց	Ա. Ղազարյան		ՋԱՄ	
Ստուգեց	Վ. Ղազարյան	Ե/բ հավաքովի կլոր հորի շինարարական լուծումներ D=1.0մ, H=1.5մ	Թերթ	Թերթեր
			10	11

ՀԱՏԱԿԱԳԻԾ Մ 1:20

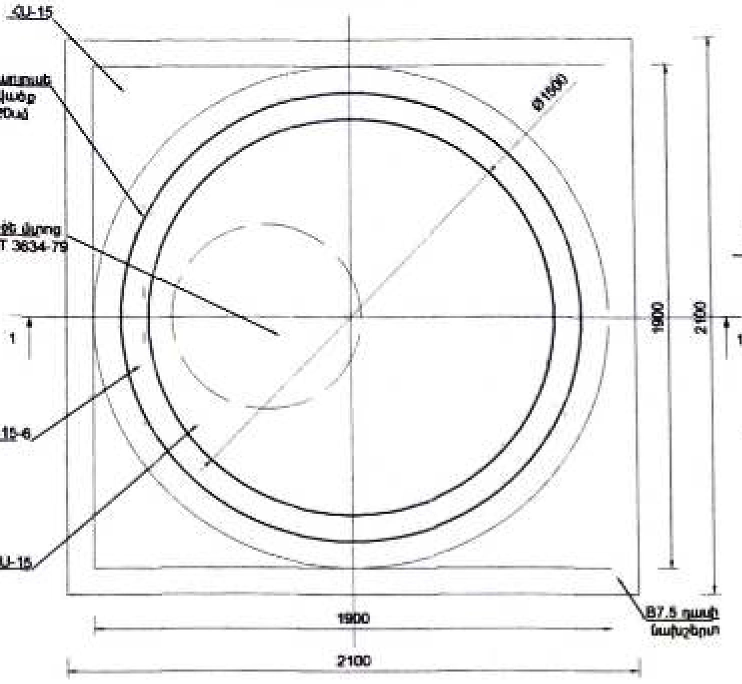

ՀԱՆԳՈՒՅՑ 1

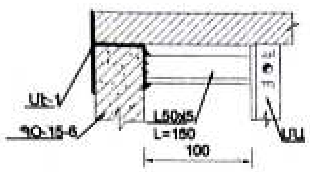

ՀԱՆԳՈՒՅՑ 2

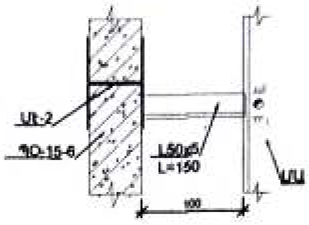

ՄԵՏԱՂԱԿԱՆ ԷԼԵՄԵՆՏ Մէ-1

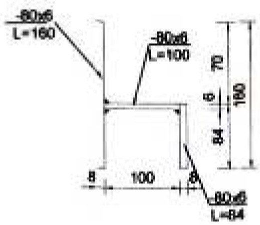

ՄԵՏԱՂԱԿԱՆ ԷԼԵՄԵՆՏ Մէ-2

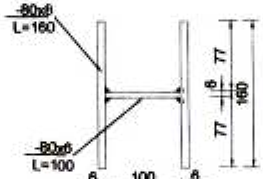

ՀԱՎԱՔՄԱՆ Ե/Բ ՀՈՐԻ ՆՅՈՒԹԱԾԱԽՍԻ ՄԱՍՆԱԳԻՐ

№	ՆՅՈՒԹԻ ՏԵՍԱԿԸ	Չ/Մ	ՔԱՆԱԿԸ	ԾԱՆՈԹՈՒԹՅՈՒՆ
1	37.5 դասի նախապատրաստական շերտ	մ³	0.44	h=10սմ
2	Հիմքի սալ ՀՍ-15	հատ	1	h=10սմ
3	Լեռնային ապարե շարվածք	մ³	0.53	h=40սմ
4	Պատի օղակ ՊՕ-15-6	հատ	2	h=60սմ
5	Ծածկի սալ ԾՍ-15	հատ	1	h=15սմ
6	Թուջե մուտք	հատ	1	ГОСТ 3634-79
7	Մետաղական աստիճան	հատ	1	h=155սմ
8	Մետաղական էլեմենտ Մէ-1	հատ	3	4.8կգ
9	Մետաղական էլեմենտ Մէ-2	հատ	3	3.9կգ
10	Պատրաստի խողովակ ըստ տեխնոլոգիական գծագրերի			
11	Փականի սալ կցիչ-ըստ տեխնոլոգիական գծագրերի			

ԿՏՐՎԱԾՔ 1-1 Մ 1:20

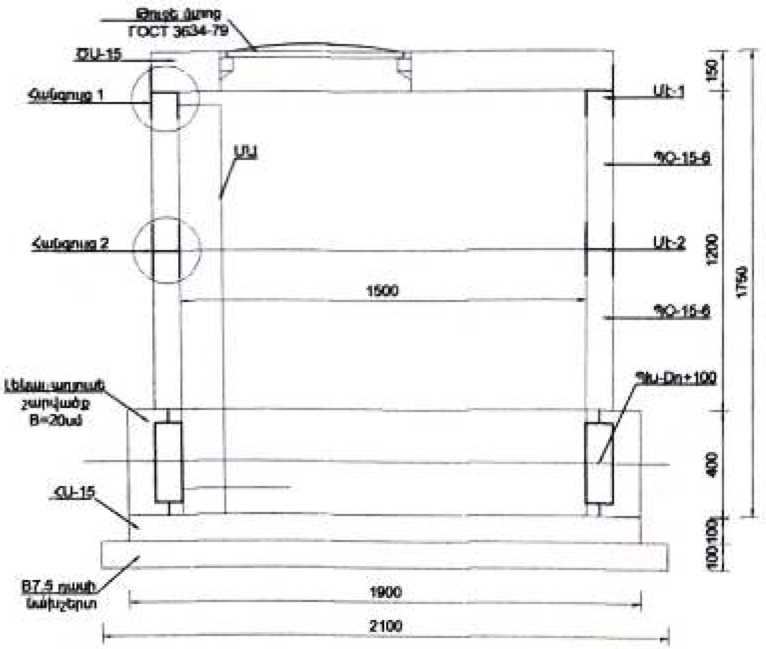

ՄԵՏԱՂԱԿԱՆ ԱՍՏԻՃԱՆ

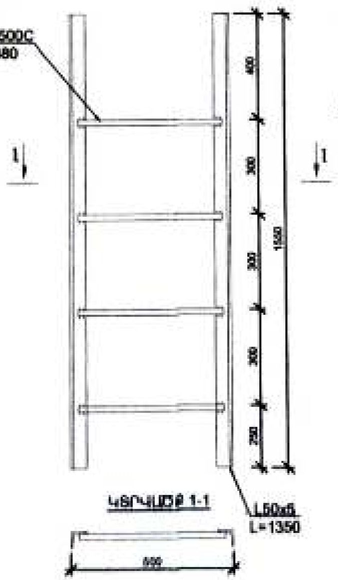

ՀՈՐԻ ՊԱՏԵՐՈՒՄ ՏԵՂԱԴՐՎՈՂ ԳԻԼԶԱՅԻ ԽՈՂՈՎԱԿ

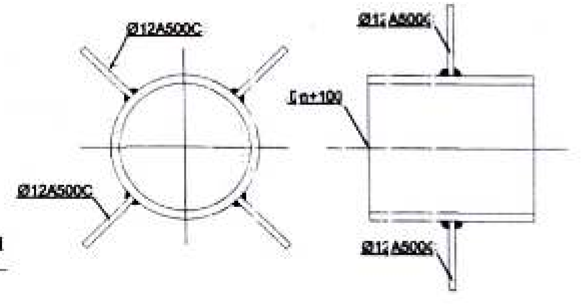

ՓԱԿԱՆՆԵՐԻ ՏԱԿԴԻՐ

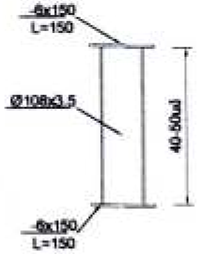

ԾԱՆՈԹՈՒԹՅՈՒՆ

1. Պատի օղակները և ծածկի սալերը տեղադրվում են թարմ պատրաստված ցեմենտավազային շաղախի վրա:
2. Հորի բարձրությունը կարելի է փոփոխել պատի օղակի համապատասխան չափի կտրումով կամ հատակի սալի և ... մինչև 1:150 ... միջոցով բետոնե պատի իրականացումով:

Փոփոխություն	Ամսաթիվ	Դիտողություն	Համաձայնեցված	Ստորագրություն
ԵՐԵՎԱՆ 2026թ.		Պատվիրատու - Արմավիրի ... Պայմանագիր N ...-25/33-1		
ՆԳՄ	Վ. Ղազարյան			Աշխատանքային նախագիծ
Նախագծեց	Ա. Մելքոնյան			
Ստուգեց	Վ. Ղազարյան	Ե/բ հավաքովի կոր հորի շինարարական լուծումներ D=1.5մ, H=1.5մ.		ՑԱՑ
			Թերթ	Թերթեր
			11	11

HARKUNIK LIMITED LIABILITY ... KAZARYAN ... (stamp)